«ԹԻՎ 28 ՇՄՇ» ԲԲԸ

Գեղարքունիքի մարզ ք. Գավառ Ազատության 2
հեռ: +(374264) 2 23 29 e-mail:haferdgas@mail.ru

ՀՀ Գեղարքունիքի մարզ, քաղաք Գավառ Գ.Միքայելյանի փողոցի 20 հասցեում գտնվող
բազմաբնակարան բնակելի շենքի թիվ 14 բնակարանի հիմնանորոգման

Ա Շ Խ Ա Տ Ա Ն Ք Ա Յ Ի Ն   Ն Ա Խ Ա Գ Ի Ծ

ՃԱՐՏԱՐԱՊԵՏԱԿԱՆԱԿԱՆ և ԿՈՆՍՏՐՈՒԿՏՈՐԱԿԱՆ ՄԱՍ

ՊԱՏՎԻՐԱՏՈՒ՝
Գավառի համայնքապետարան
Գավառի համայնքապետ՝ Գ.ՄԱՐՏԻՐՈՍՅԱՆ

ԿԱՏԱՐՈՂ՝
«ԹԻՎ 28 ՇՄՇ» ԲԲԸ
ՏՆՕՐԵՆ՝ Թ. ԳԱՓՈՅԱՆ

ԳԱՎԱՌ   2026թ.

ՀԱՅԱՍՏԱՆԻ ՀԱՆՐԱՊԵՏՈՒԹՅԱՆ ՔԱՂԱՔԱՇԻՆՈՒԹՅԱՆ ԿՈՄԻՏԵ

ԼԻՑԵՆԶԻԱ

ՔՊԼ-001505, 1-ին դաս

(սերիան, համարը, դասը)

ՔԱՂԱՔԱՇԻՆԱԿԱՆ ՓԱՍՏԱԹՂԹԵՐԻ ԿԱԶՄՈՒՄ՝ ԲԱՑԱՌՈՒԹՅԱՄԲ ԿՈՆՍՏՐՈՒԿՏՈՐԱԿԱՆ ԵՎ ՃԱՐՏԱՐԱՊԵՏԱԿԱՆ ՄԱՍԵՐԻ

(քաղաքաշինության բնագավառում գործունեության տեսակը)

ՏՐՎԱԾ Է

2024-10-14, «ԹԻՎ 28 ՇՄՇ» ԲԲԸ

(լիցենզիան տալու տարեթիվը, ամիսը, օրը, քաղաքաշինության գործունեության սուբյեկտի անվանումը,

ՀՀ, ԱԶԱՏՈՒԹՅԱՆ 2, ՉԿԱ

գտնվելու վայրը՝ այդ թվում, անհատ ձեռնակատիրոջ դեպքում՝ անունը, ազգանունը և բնակության վայրը)

Գործողության ժամկետը՝ 14.10.2029թ.

(օրը, ամիսը, տարեթիվը)

ՀՍԿԻՉ ՀԱՄԱՐ՝ **UG27-2813-5BD1-FE66**

Սույն փաստաթուղթը տրված է բացառապես էլեկտրոնային եղանակով: Փաստաթղթի վավերականության ստուգումն ու էլեկտրոնային բնօրինակի ներբեռնումը հնարավոր է իրականացնել https://verify.e-gov.am Հայաստանի Հանրապետության պաշտոնական փաստաթղթերի վավերականության ստուգման միասնական համակարգի կայքում մուտքագրելով հսկիչ համարը կամ սքանավորելով արագ արձագանքման ծածկագիրը (QR Code):

ԿԱԴ -Ա1-041

ԱՐՏՈՆԱԳԻՐ

ԱՌԱՋԻՆ ԴԱՍ

ԵՆԹԱԴԱՍ «Ա1»

ԱՐԴՅՈՒՆԱԲԵՐԱԿԱՆ, ԲՆԱԿԵԼԻ, ՀԱՍԱՐԱԿԱԿԱՆ ՇԵՆՔԵՐԻ ԵՎ ՇԻՆՈՒԹՅՈՒՆՆԵՐԻ ՆԱԽԱԳԾՈՒՄ

ՃԱՐՏԱՐԱԳԵՏ - ԿՈՆՍՏՐՈՒԿՏՈՐ

ԳՐԻԳՈՐՅԱՆ ԱՐՄԵՆ ԵՆԳԻԲԱՐԻ

Սահմանափակումներ՝ Արդյունաբերական, բնակելի և հասարակական ոչ ավել 16 հարկից, մինչև 51մ բարձրությամբ շենքեր, մինչև 50մ թռիչքով տարածական կոնստրուկցիաներով շինություններ, ավտոմոբիլային և երկաթուղային ճանապարհների մաս կազմող արհեստական կառույցներ, որոնք համապատասխանում են մինչև IV ռիսկայնության աստիճանի, բացառությամբ քաղաքաշինական նորմատեխնիկական փաստաթղթերով սահմանային հարաչափերը (բարձրություն, երկարություն, լայնություն) գերազանցող շենքերի և կառույցների: Վերը նշված վերակառուցում, վերականգնում և ուժեղացում:

ՀԱՅԱՍՏԱՆԻ ՃԱՐՏԱՐԱՊԵՏՆԵՐԻ ՊԱԼԱՏ
ՆԱԽԱԳԱՀ Մ. ՄԻՆԱՍՅԱՆ

ՔԱՂԱՔԱՇԻՆՈՒԹՅԱՆ ԿՈՄԻՏԵ
ՆԱԽԱԳԱՀ Ա. ԴՈՒԼԱՐՅԱՆ

ՏՐՎԱԾ Է 17.11.2021
ԱՆԺԱՄԿԵՏ

ՀԱՅԱՍՏԱՆԻ ՀԱՆՐԱՊԵՏՈՒԹՅՈՒՆ

ՎԿԱՅԱԿԱՆ

ԱՆՇԱՐԺ ԳՈՒՅՔԻ ՆԿԱՏՄԱՄԲ ԻՐԱՎՈՒՆՔՆԵՐԻ ՊԵՏԱԿԱՆ ԳՐԱՆՑՄԱՆ

Կադաստրի կոմիտե

Սույն վկայականով հաստատվում է 17 հոկտեմբերի 2022 թվականին գույքի նկատմամբ իրավունքների պետական գրանցման միասնական մատյանում կատարված անշարժ գույքի նկատմամբ իրավունքի պետական գրանցումը հետևյալ տվյալներով.

1. ԳՐԱՆՑՎԱԾ ԻՐԱՎՈՒՆՔԻ ՍՈՒԲՅԵԿՏ(ՆԵՐ)

ՋՈՒԼԻԵՏԱ ՂԱՐԻԲՅԱՆ ԿԱՐԱՄԻ, ԼԻԱՆՆԱ ԱՍԼԱՆՅԱՆ ՌԱՄԶԵՍԻ, ՄԱՐԻՆԵ ԱՍԼԱՆՅԱՆ ՌԱՄԶԵՍԻ, ՆԱՐԻՆԵ ԱՍԼԱՆՅԱՆ ՌԱՄԶԵՍԻ

2. ԱՆՇԱՐԺ ԳՈՒՅՔԻ ԳՏՆՎԵԼՈՒ ՎԱՅՐԸ ԵՎ ԱՆՎԱՆՈՒՄԸ

Մարզ Գեղարքունիք, համայնք Գավառ Գավառ ք. Միքայելյան փողոց 20 շենք, 14 բնակարան

3. ԳՐԱՆՑՄԱՆ ՀԱՄԱՐ ՀԻՄՔ ՀԱՆԴԻՍԱՑԱԾ ՓԱՍՏԱԹՂԹԵՐԸ

Կամոյի քաղգործկոմի 09.08.1995թ. հ.3/5 որոշում, Հացցե տրամադրելու մասին 28.09.2009թ. հ.407 որոշման քաղվածք

4. ՀՈՂԱՄԱՍԻ ԲՆՈՒԹԱԳՐԵՐԸ

Կադաստրային ծածկագիրը՝

Մակերեսի չափը (հա)՝

Նպատակային նշանակությունը՝

Գործառնական նշանակությունը կամ հողատեսքը՝

Գրանցված իրավունքի տեսակը՝

ՎԿԱՅԱԿԱՆ N 17102022-05-0032, գաղտնաբառ՝ 68VKJBYLR3P4

5. ՇԻՆՈՒԹՅՈՒՆՆԵՐԻ ԲՆՈՒԹԱԳՐԵՐԸ

1) Նպատակային նշանակությունը՝ բնակելի

2) Բնութագրերը ըստ առանձին շինությունների՝

Հ/Հ	Կադաստրային ծածկագիր	Տեսակ	Մակերես	Գրանցված իրավունքի տեսակ
1	05-001-0287-0070-001-029	Բնակարան	54 քմ	ԸՆԴՀԱՆՈՒՐ ՀԱՄԱՏԵՂ ՍԵՓԱԿԱՆՈՒԹՅՈՒՆ

Լրացուցիչ նշումներ և տեղեկություններ

Գրանցումը իրականացնող պաշտոնատար անձի անունը, ազգանունը՝ ԱՐՄԱՆ ՍԱՐԳՍՅԱՆ

Զբաղեցրած պաշտոնը՝ Անշարժ գույքի գրանցման միասնական ստորաբաժանման անշարժ գույքի գլխավոր ռեգիստր

ՎԿԱՅԱԿԱՆ N 17102022-05-0032, գաղտնաբառ՝ 68VKJBYLR3P4

Փաստաթղթի իսկությունը և վավերականությունը կարող է ստուգվել Կադաստրի կոմիտեի www.e-cadastre.am կայքէջի միջոցով

Կադաստրի կոմիտե

ՇԻՆՈՒԹՅՈՒՆՆԵՐԻ ՀԱՏԱԿԱԳԻԾ

Գեղարքունիք Գավառ

Մարզ, համայնք, հասցե

Սեփականատեր	անուն, հայրանուն,ազգանուն	Ջուլիետա Կարամի Ղարիբյան

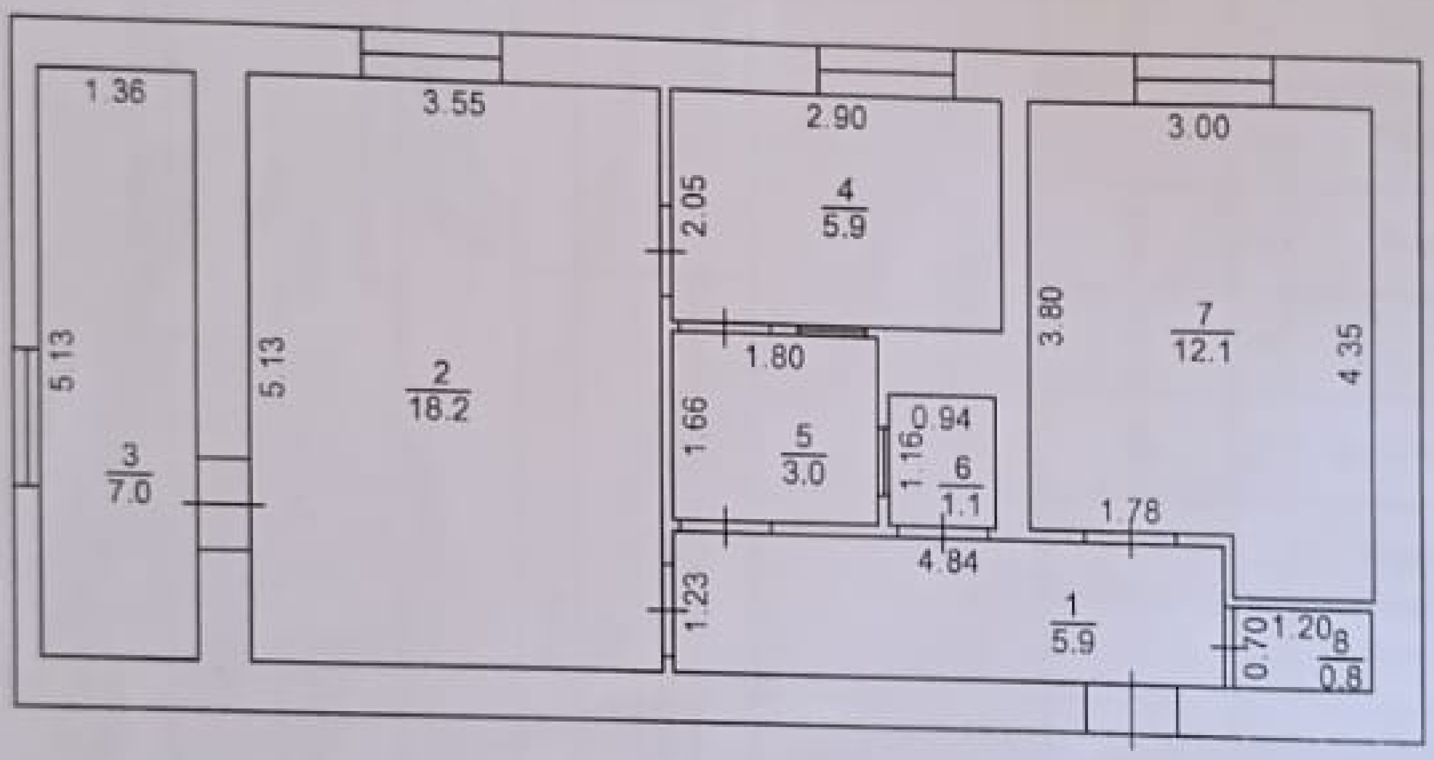

5. հարկ
h= 2.70
D= 0.43-0.23
d= 0.10-0.59

Լրացուցիչ նշումներ

Մասշտաբ 1: 100		
Որակավորում ունեցող անձ		Թաթուլ Ջանոյան
Որակավորման վկայականի համարը		0310 05.12 2013 թ
Ստորագրություն		
Իրավաբանական անձի անվանումը		70.1184912 Դավիթ Առաքելյան ԱՁ
ՎՀՀՀ		74410198
Ստորագրություն		
ամիս ամսաթիվ	չափագրության	29. 10. 2021թ
	հատակագծի կազմման	29. 10. 2021թ

ՀՀ ՔԱՂԱՔԱՇԻՆՈՒԹՅԱՆ ԿՈՄԻՏԵ

<<ՔԱՂԱՔԱՇԻՆԱԿԱՆ ԾՐԱԳՐԵՐԻ ՓՈՐՁԱԳԻՏԱԿԱՆ ԿԵՆՏՐՈՆ>>

ԲԱՑ ԲԱԺՆԵՏԻՐԱԿԱՆ ԸՆԿԵՐՈՒԹՅՈՒՆ

(<<ՔԾՓԿ>> ԲԲԸ)

ԵԶՐԱԿԱՑՈՒԹՅՈՒՆ

ԼԻՑԵՆԶԻԱ ՔՊԼ-001425, I ԴԱՍ

ՀՀ ԳԵՂԱՐՔՈՒՆԻՔԻ ՄԱՐԶ, ՔԱՂԱՔ ԳԱՎԱՌ Գ. ՄԻՔԱՅԵԼՅԱՆԻ ՓՈՂՈՑ №20 ՀԱՍՑԵՈՒՄ ԳՏՆՎՈՂ ԲԱԶՄԱԲՆԱԿԱՐԱՆ ԲՆԱԿԵԼԻ ՇԵՆՔԻ ՏԵԽՆԻԿԱԿԱՆ ՎԻՃԱԿԻ ՎԵՐԱԲԵՐՅԱԼ, Ի ՆԿԱՏԻ ՈՒՆԵՆԱԼՈՎ ԹԻՎ 14 ԲՆԱԿԱՐԱՆՈՒՄ ՏԵՂԻ ՈՒՆԵՑԱԾ ՊԱՅԹՈՒՆԸ

ԵՐԵՎԱՆ - 2025

«ՔԾՓԿ» ԲԲԸ
Ելք 13/103
«05» 11 2025 թ.

«Հաստատում եմ»

«ՔԾՓԿ» ԲԲԸ
գլխավոր տնօրեն
Ա.Գյուլխասյան

«05» 11 2025 թ.

ԵԶՐԱԿԱՑՈՒԹՅՈՒՆ

ՀՀ Գեղարքունիքի մարզ, քաղաք Գավառ Գ. Միքայելյանի փողոց №20 հասցեում գտնվող բազմաբնակարան բնակելի շենքի տեխնիկական վիճակի վերաբերյալ ի նկատի ունենալով թիվ 14 բնակարանում տեղի ունեցած պայթունը

Աշխատանքը կատարվել է Գավառ համայնքի ղեկավար պարոն Մարտիրոսյանի №Մ-3046 առ 21.10.2025թ. դիմում-գրության համաձայն:

Տեխնիկական հետազննության շրջանակներում կատարվել է նշված շենքի 7 առանձնապես թիվ 14 բնակարանի ակնադիտական ուսումնասիրություն:

Հետազննությունն իրականացվել է «Երկրաշարժադիմացկուն շինարարություն. նախագծման նորմեր» ՀՀՇՆ 20.04–2020նորմերի, «Քաղաքաշինություն. Քաղաքային և գյուղական բնակավայրերի հատակագծում և կառուցապատում» ՀՀՇՆ 30-01-2014 նորմերի և «Բնակելի, հասարակական և արտադրական շենքերի ու շինությունների տեխնիկական վիճակի հետազննության մեթոդական ցուցումներ»-ի N1 հավելվածի համաձայն և «Շենքերի ու շինությունների վկայագրավորման (անձնագրավորման) մեթոդական ցուցումներ»-ի N2 հավելվածի համաձայն:

ՀՀ տարածքի սեյսմիկ գոտիավորման քարտեզի համաձայն դիտարկվող շենքի տարածքը գտնվում է I սեյսմիկ գոտում, որտեղ սահմանված առավելագույն հորիզոնական արագացումը A_{max} = 0,3 g (ՀՀՇՆ 20.04–2020, ըստ հավելամա 1-ի):

Դիտարկվող կառույցը կառուցվել է СниП II-7-81* <<Строительство в сейсмических районах Нормы проектирования>> նորմերի պահանջներին համապատասխան մշակված նախագծով, հիմք ընդունելով 7 բալլայնության սեյսմիկ հաշվարկը և այժմ այն չի բավարարում գործող ՀՀՇՆ 20.04-2020 նորմերի պահանջներին:

Զննվող շենքը թեք տեղանքի վրա տեղակայված, հատակագծում ուղղանկյունաձև ուրվագծով, 2 մուտքանի, 5 հարկանի բնակելի գործառնական նշանակության առանձին կառույց է (նկ 1):

Նկ. 1 Շենքի ընդհանուր տեսքը

Կառույցի կոնստրուկտիվ համակարգը լուծված է 3 երկայնական կրող ու լայնական կապող պատերով և միջհարկային ծածկերով:

Պատերի հիմքերը ժապավենային են, խամքարաբետոնից:

Պատերն իրականացված են տուֆաքարի <<միդիս>> տիպի շարվածքով, ցեմենտավազային շաղախի կիրառմամբ:

Պատերում բացվածքների բարավորները միաձույլ երկաթբետոնից են:

Միջհարկային ծածկերն ու վերնածածկը իրականացված են հավաքովի երկաթբետոնե կլորանցքավոր սալերով:

Սանդղավանդակները լուծված են հավաքովի երկաթբետոնե սանդղաբազուկներով ու աստիճանահարթակներով:

Տանիքը լանջավոր է, փայտե ծպեղային համակարգով, պողպատե թիթեղից ծածկույթով, արտաքին կազմակերպված ջրահեռացմամբ:

Շենքը գլխավոր ճակատից ունի բարձակային բաց շքապատշգամբներ, բակային ճակատից հավաքովի երկաթբետոնե տարրերից տնտեսական պատշգամբներ և երկու կողաճակատներից խորշապատշգամբներ:

Սույն թվի հոկտեմբերի 19-ին շենքի առաջին մուտքի, 5-րդ հարկի թիվ 14 բնակարանում, գազի արտահոսքի հետևանքով տեղի է ունեցել պայթուն:

Զննմամբ պարզվեց հետևյալը՝

1. Շենքի. բացառությամբ՝ թիվ 14 բնակարանի, կրող կոնստրուկցիաները չունեն որևէ նշանակալի ճաքեր, ճկվածքներ և այլ տիպի վտանգավոր վնասվածքներ: Դրանք գտնվում են բավարար տեխնիկական վիճակում:
2. Թիվ 14 բնակարանում տեղի ունեցած պայթյունից առաջացել են հետևյալ վնասվածքներ՝
   - Բնակարանի տարածքով, շենքի գլխավոր ճակատի երկայնական պատում առաջացել են տարբեր ուղղվածության միջանցիկ ճաքեր, շարվածքի խարխլում ու առանձին քարերի թափում, միջնորմներիփլուզումներ (նկ.2):

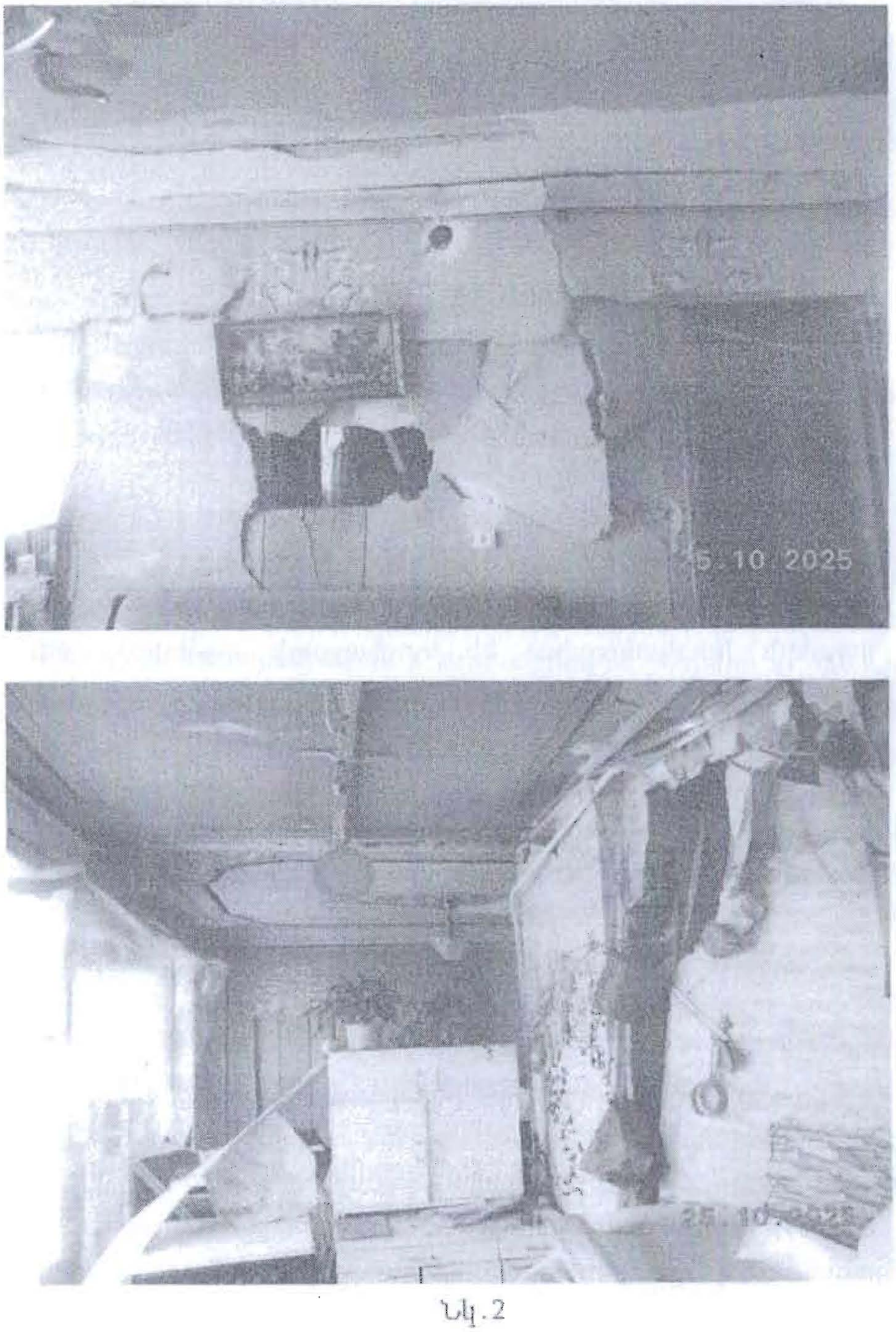

Նկ.2

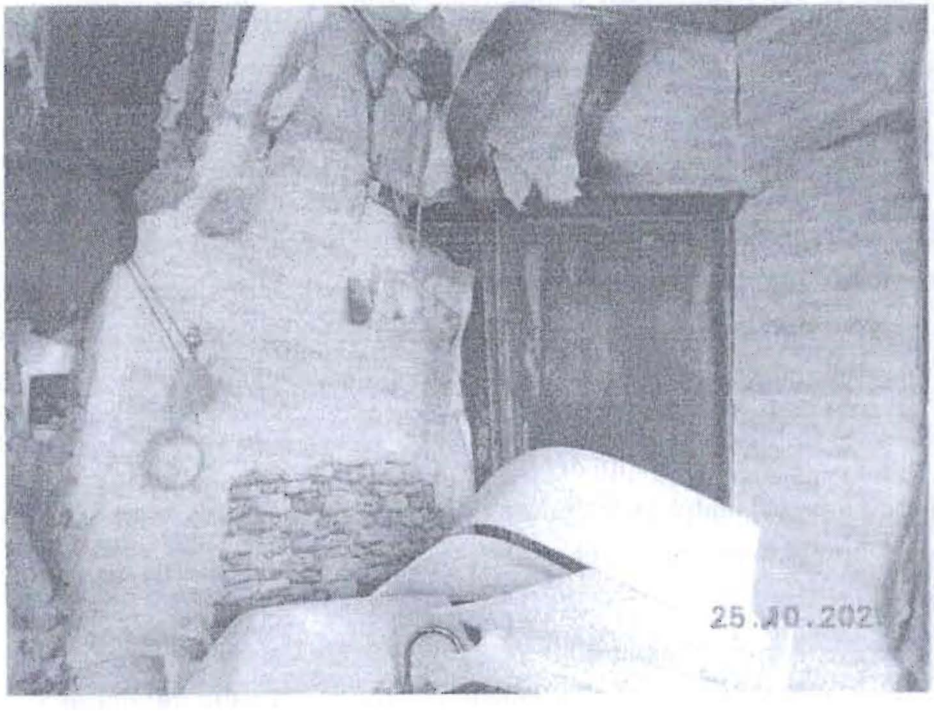

Նկ. 2 Թիվ 14 բնակարանի վնասվածքների տեսքը

3. Թիվ 14 բնակարանի պայթունը չի բերել հարևան բնակարանների կրող կոնստրուկցիաների վնասմանը: Արձանագրվել է 4-րդ հարկի բնակարանում առաստաղի ավաղաշերտի փոքր տեղամասով թափում (նկ.3):

Նկ3 Թիվ 14 բնակարանի տարածքով տակի 4-րդ հարկում բնակարանի առաստաղի վնասվածքի տեսքը

Ելնելով հետազննության արդյունքներից շենքի տեխնիկական վիճակը ընդհանուր առմամբ գնահատվում է ***բավարար***, թիվ 14 բնակարանում անբավարար (3-րդ աստիճանի բնութագրող վնասվածքներով), իսկ վնասվածության աստիճանը ըստ Գործող ՀՀՇՆ 20.04-2020 նորմերի և հետազննության մեթոդական ցուցումների չափորոշիչների դասվում է դասվում է ***2-րդ աստիճան*** (թիվ 14 բնակարանի տարածքը 3-րդ աստիճան):

Հաշվի առնելով վերը նշվածը և նկատի ունենալով թիվ 14 բնակարանի անբավարար տեխնիկական վիճակը, շենքի բնականոն ու անվտանգ շահագործումն ապահովելու համար անհրաժեշտ է կատարել հետևյալ տեխնիկական միջոցառումներ՝

- ✓ Թիվ 14 բնակարանի տարածքում վնասված երկայնակարն պատին մոտ տեղադրել վերնածածկի տակ ժամանակավոր կանխարգելիչ հենարանային համակարգը:
- ✓ կատարել վնասված երկայնական պատի կազմաքանդումը կիրառելով ձեռքի գործիքներ, պահպանելով աշխատանքների անվտանգ կատարելու պայմանները:

- ✓ Ամրողջովին ապամոնտաժել թիվ 14 բնակարանի միջնորմները:
- ✓ Վերականգնել թիվ 14 բնակարանի ապամոնտաժված երկայնական պատը քարաշար լցվածքով, ապահովելով հուսալի խարսխակապման և համատեղ աշխատանքի պայմանները:
- ✓ Վերականգնել թիվ 14 բնակարանի միջնորմները:
- ✓ Թիվ 14 բնակարանում կատարել նորոգման աշխատանքները:

Բոլոր նշված շինարարական աշխատանքները պետք է կատարել անհատական մշակված նախագծի համաձայն:

Լաբորատորիայի վարիչ [signature] Ռ.Խաչատրյան

«ՔԱՂԱՔԱՇԻՆԱԿԱՆ ԾՐԱԳՐԵՐԻ ՓՈՐՁԱԳԻՏԱԿԱՆ ԿԵՆՏՐՈՆ» ԲԲԸ

ՀԱՅԱՍՏԱՆԻ ՀԱՆՐԱՊԵՏՈՒԹՅԱՆ ՔԱՂԱՔԱՇԻՆՈՒԹՅԱՆ ԿՈՄԻՏԵ

ԼԻՑԵՆԶԻԱ

ՔՊԼ-001425, I-ին դաս

ՔԱՂԱՔԱՇԻՆԱԿԱՆ ԳՈՐԾՈՒՆԵՈՒԹՅԱՆ ՕԲՅԵԿՏՆԵՐԻ ՀԵՏԱԶՈՏՄԱՆ ԵՎ ՀԵՏԱԶՆՆՄԱՆ ԾԱՌԱՅՈՒԹՅՈՒՆՆԵՐԻ ՄԱՏՈՒՑՈՒՄ

ՏՐՎԱԾ Է

2024-09-25, «ՔԱՂԱՔԱՇԻՆԱԿԱՆ ԾՐԱԳՐԵՐԻ ՓՈՐՁԱԳԻՏԱԿԱՆ ԿԵՆՏՐՈՆ» ԲԲԸ

ՀՀ, ԵՐԵՎԱՆ, ՔԱՆԱՔԵՌ-ԶԵՅԹՈՒՆ, Ա. ԱՀԱՐՈՆՅԱՆ Փ., 3

Գործողության ժամկետը՝ 25.09.2029թ.

ՀՍԿԻՉ ՀԱՄԱՐ՝ UG8F-92E3-BFD1-C789

Սույն փաստաթուղթը տրված է բացառապես էլեկտրոնային եղանակով: Փաստաթղթի վավերականության ստուգումն ու էլեկտրոնային բնօրինակի ներբեռնումը հնարավոր է իրականացնել https://verify.e-gov.am Հայաստանի Հանրապետության պաշտոնական փաստաթղթերի վավերականության ստուգման միասնական համակարգի կայքում մուտքագրելով հսկիչ համարը կամ սքանավորելով արագ արձագանքման ծածկագիրը (QR Code)

Բ Ա Ց Ա Տ Ր Ա Գ Ի Ր

ՀՀ Գեղարքունիք մարզ Գավառ համայնքի Գավառ քաղաքի Գ. Միքաելյան փողոցի թիվ 20 շենքի թիվ 14 բնակարանի արտաքին պատի հիմնանորոգման

ՀՀ Գեղարքունիք մարզ Գավառ համայնքի Գավառ քաղաքի Գ. Միքաելյան փողոցի թիվ 20 շենքի թիվ 14 բնակարանի արտաքին պատի հիմնանորոգման նախագծա նախահաշվային փաստաթղթերը կազմված են շինարարական աշխատանքների գործող գների հաշվարկների մեթոդական ցուցումների հիման վրա, որը հաստատված է թիվ թ 68, 69 առ 21.08.2001թ և թ. 879-Ն առ 23.06.2011թ ՀՀ Քաղաքաշինության Նախարարության հրամանների:
Միջին աշխատավարձի չափ - 267138,00 դրամ:
Համաձայն վերը նշված դրույթի նախահաշվային արժեքները որոշելիս ընդհանուր գների հիման վրա հաշվի են առնված հետևյալ գործակիցները.

1. Շինարարական նյութերի արժեքին տրված է՝
   ա - Տրանսպորտային ծախսերը հաշվի առնող գործակից - 1.0898
   բ - Այլ նյութերի չափը հաշվի առնող գործակից - 1.05
   գ - Պահեստային, փաթեթավորման ծախսերը հաչվի առնող գործակից - 1.02
2. Աշխատավարձի գործակից - 2467,79
3. Մեքենա - մեխանիզմների շահագործման գործակից - 3057,60
4. Վերադիր ծախսեր - 13.3 %
5. Շահույթ - 11 %
6. Ժամանակավոր կառույցների և շենքերի կառուցման արժեքը - 0,5 % համաձայն ՀՀ Քաղաքաշինության Նախարարության 21.09.2001թ. թիվ 69 հրամանի
7. Ձմեռային պայմաններում կատարվող համար լրացուցիչ ծախսերը - 0,6 % համաձայն ՀՀ Քաղաքաշինության Նախարարության 21.08.2001թ. թիվ 68 հրամանի

Նյութերի և սարքավորումների արժեքները վերցված են թիվ 11 ինֆորմացիոն տեղեկագրից հրատարակված 2025 թվ. ՀՀ Ֆինանսների Նախարարության « Գնագոյացման վերլուծական ինֆորմացիոն կենտրոն» - ի կողմից:
Նյութերի ծախսերը որոշված են ըստ ՇՆ և Կ - ին համապատասխան:
Ավելացված արժեքի հարկը հաշվի է առնված 20 %
Շինարարության ընդհանուր արժեքը կազմում է - 4366,75 հազ. դրամ :

Կազմեց Ա.Մակունց

Ա Մ Փ Ո Փ   Ն Ա Խ Ա Հ Ա Շ Ի Վ

ՀՀ Գեղարքունիք մարզ Գավառ համայնքի Գավառ քաղաքի Գ. Միքաելյան փողոցի թիվ 20 շենքի թիվ 14 բնակարանի արտաքին պատի հիմնանորոգման

4366,750

Հ/Հ	Նախա-հաշիվ	Կառույցների ծախսերի անվանումը	Արժեքը հազար դրամ				Ընդհանուրը
			Շին. աշխ.	Մոնտաժ	Սարքավ	Այլ աշխ	Հազար դրամ
1	2	3	4	5	6	7	8
		Գլուխ - 2 Շինարարության հիմնական կառույցներ					
1	հավ-1	ՀՀ Գեղարքունիք մարզ Գավառ համայնքի Գավառ քաղաքի Գ. Միքաելյան փողոցի թիվ 20 շենքի թիվ 14 բնակարանի արտաքին պատի հիմնանորոգման	3334,61	0,00	0,00		3334,61
		Ընդամենը - 2	3334,61	0,00	0,00		3334,61
		Գլուխ - 6 Արտաքին ինժեներական ցանցեր					
		Ընդամենը - 6	0,00	0,00	0,00		0,00
		Ընդամենը 2 - 6	3334,61	0,00	0,00		3334,61
		Գլուխ - 7 Տարածքի բարեկարգում					
		Ընդամենը 2 - 7	3334,61	0,00	0,00		3334,61
		Գլուխ - 8 Ժամանակավոր շենքեր և շինություններ					
2	0,5%	Ժամանակավոր շենքեր և շինություններ	16,67	0,000			16,67
		Ընդամենը - 8	16,67	0,00			16,67
		Ընդամենը 2 - 8	3351,28	0,00	0,00		3351,28
		Գլուխ - 9 Այլ աշխատանքներ և ծախսեր					
3	0,6%	Կլիմայական պայմանների ազդեցություն	20,11	0,000			20,11
4	2,0%	Փոքր ծավալի շինմոնտաժային աշխատանքների	67,03				67,03
		համար նախատեսվող լրացուցիչ ծախսեր					
5	0,15%	Շին. աղբի տեղափոխման ծախսեր				5,027	5,03
		Ընդամենը - 9	87,13	0,000		5,02692	92,16
		Ընդամենը 2 - 9	3438,41	0,00	0,00	5,027	3443,44
		Գլուխ - 10 Տնօրինության պահպանում, հեղինակային հսկողություն					
6	2,0%	Տեխնիկական հսկողություն				68,87	68,87
7	0,6%	Հեղինակային հսկողություն				20,66	20,66
		Ընդամենը - 10				89,53	89,53
		Գլուխ - 12 Նախագծաերկրաբանական աշխատանքներ					
		Ընդամենը 2 - 12	3438,41	0,00	0,00	94,56	3532,97
8	3%	Չնախատեսված ծախսեր	103,15239	0,000	0,000	2,84	105,99
		Ընդամենը	3541,57	0,00	0,00	97,39	3638,96
		Գլուխ - 13					
		Ընդամենը 2-13	3541,57		0,00	97,39	3638,96
9	20%	Ա Ա Հ	708,31307	0,000	0,000	19,479	727,79
10		Հանրագումարը ըստ ամփոփ նախահաշվի	4249,88	0,00	0,00	116,87	4366,75

Կազմեց Ա.Մակունց

«Թիվ 28 ՇՄՇ» ԲԲԸ-ի տնօրեն՝ Թ. Գափոյան

Հավաք նախահաշիվ

ՀՀ Գեղարքունիք մարզ Գավառ համայնքի Գավառ քաղաքի Գ. Միքաելյան փողոցի թիվ 20 շենքի թիվ 14 բնակարանի արտաքին պատի հիմնանորոգման

Հ/Հ	Հաշվարկ. N	Աշխատանքների անվանումը	Արժեքը հազ. դրամով				Ընդհանուրը հազ. դրամ
			շին. աշխատ.	մոնտաժ. աշխատ.	սարքա-վորում	այլ աշխ.	
1	2	3	4	5	6	7	8
1	1-1	Համաշին. աշխատանքներ	3 334,61				3 334,61
		Ընդամենը	3 334,61	0,00	0,000		3 334,61

Կազմեց Ա.Մակունց

Ն Ա Խ Ա Հ Ա Շ Ի Վ 1 - 1

ՀՀ Գեղարքունիք մարզ Գավառ համայնքի Գավառ քաղաքի Գ. Միքաելյան փողոցի թիվ 20 շենքի թիվ 14 բնակարանի արտաքին պատի հիմնանորոգման

NN ը/կ	Հիմնա-վորում	Աշխատանքի անվանումը	Չափ. միավ.	Քա-նակ	Այդ թվում` Ըստ նորմերի աշխա-տավարձ	Ըստ նորմերի մեխ.շահ արժեք	Գործ. գներ աշխա-տավարձ q=2,46779	Գործ. գներ մեխ.շահ. արժեք q=3,05760	Նյութի ծախսը և արժեքը 1 միավ. անվա-նում	չ/մ	քա-նակ	ար-ժեք	ընդ. արժեք q=1,16717	1 միավ. ընդ.արժ. հազ.դր.	Նյութե-րի ար-ժեքը հազ.դր.	Ընդհա-նուր ար-ժեքը հազ.դր.
1	2	3	4	5	6	7	8	9	10	11	13	14	15	16	17	18`
		1, Քանդման աշխատանքներ														
1	11-223	Բացվածքի կողապատերի սավաղի քանդում	100 մ^2	0,068	9,00	0,18	22,21	0,55						22,760		1,55
2	46-80	Արտաքին սրբատաշ քարի շարվածքի քանդում -4 քմ	մ^3	0,600	2,4	1,1	5,92	3,36						9,286	0,00	5,57
3	46-80	Արտաքին սրբատաշ քարի շարվածքի քանդում ետնամաս	մ^3	1,000	2,4	1,1	5,92	3,36						9,286	0,00	9,29
4	23-227	Շին.աղբի հավաքում տեղափոխում և բարձում ինքնաթափին	տն	1,84	0,23		0,57							0,57		1,04
5	Գ310-3	Տեղափոխում 8 կմ	տն	1,84				0,45						0,448		0,82
6	13-261	Պատերի փոշեզրկում ջրաշիթային մշակմամբ	մ^2	6,5	0,19	0,6	0,47	1,83	Ջուր	մ^3	0,55	0,17	0,11	2,41	0,71	15,68
7	23-172	Պատուհանների քանդում /փայտե/	100 մ^2	0,030	87,7	9,8	216,43	29,96						246,39		7,39
8	46-80	Արտաքին 200 մմ անոց պատերի քանդում - 20 քմ	մ^3	4,800	2,4	1,1	5,92	3,36						9,286	0,00	44,57
9	23-227	Շին.աղբի հավաքում տեղափոխում և բարձում ինքնաթափին	տն	8,60	0,23		0,57							0,57		4,88
10	Գ310-3	Տեղափոխում 8 կմ	տն	8,60				0,45						0,448		3,85
		2, Աշխատանքներ ընդհանուր														
1	13-261	Պատերի փոշեզրկում ջրաշիթային մշակմամբ	մ^2	1,5	0,19	0,6	0,47	1,83	Ջուր	մ^3	0,55	0,17	0,11	2,41	0,16	3,62
2	46-15	Նոր կառուցվող պատի մետաղական տարրեր	տն	0,1770	8,7	14,3	21,47	43,72	Մոնտ. էլեմենտ	կգ	0,91	0,47917	20,059036	85,252	3,55	15,09
									էլեկտրոդ	կգ	16,00	0,850				
									Կաղապար	մ^2	0,900	3,5				
3	Շուկա	Ամրան Ա-500C -14 մմ	տն	0,0071					Ա-500C - 14մմ	տն	1,00	282,50	322,43	322,434	2,29	2,29

4	Տեղեկ.	Մետաղական հեծան 20 П	մ	14,57					Մ. Հեծան 20	մ	1	8,340	9,73	9,734	141,83	141,83
5	6-86.	Մետաղական ցանցի տեղադրում	տն	0,0044	6,76	1,4	16,68	4,28						20,963	0,00	0,09
6	Տեղեկ.	Մետաղական ցանցի/արժեք/100*100*3	մ^2	4,4					Ամրան ցանց	մ^2	1,00	0,420	0,49	0,490	2,16	2,16
7	46-15	Արտաքին պատերի ամրացում մետաղական տարրերով	տն	0,3113	8,7	14,3	21,47	43,72	Մոնտ. էլեմենտ էլեկտրոդ Կաղապար	կգ կգ մ^2	0,91 16,00 0,900	0,47917 0,850 3,5	20,059036	85,252	6,24	26,54
8	Շուկա	Ամրան Ա-500C -14 մմ	տն	0,0136					Ա-500C - 14մմ	տն	1,00	282,50	322,43	322,434	4,39	4,39
9	Շուկա	Ամրան Ա-500C -10 մմ	տն	0,0262					Ա-500C - 14մմ	տն	1,00	282,50	322,43	322,434	8,45	8,45
10	Շուկա	Ամրան Ա-240C -80 մմ	տն	0,0108					Ա-500C - 14մմ	տն	1,00	282,50	322,43	322,434	3,48	3,48
11	Տեղեկ.	Մետաղական անկյունակ 50*50*4	մ	19,24					անկյունակ 50*50*4	մ	1	0,880	1,03	1,027	19,76	19,76
12	Տեղեկ.	Մետաղական անկյունակ 75*75*6	մ	20,40					անկյունակ 75*75*6	մ	1	1,980	2,31	2,311	47,14	47,14
13	6-86.	Խարիսխի տեղադրում A-500C-14 մմ , անցքերի գայլիկոնումով , 250 մմ խոր-110 հատ, 200 մմ խոր - 54 հատ , 150 մմ խոր - 8 հատ	տն	0,0748	6,76	1,4	16,68	4,28	Ամրան Ա-500c	տն	1,00	282,50	329,73	350,689	24,66	26,23
14	շուկա	Խարիսխների սրսկում պոլիմերային սոսնձանյութով	կգ	110,00					պոլիմերային սոսնձանյութ	կգ	1	7,450	8,70	8,695	956,50	956,50
15	Տեղեկ.	Պողպատաթերթ 5 մմ	տն	0,052					Թերթավոր պողպ.	տն	1,0	479,17	559,27	559,273	28,80	28,80
16	11-223	պատերի սավաղի քանդում	100 մ^2	0,189	9,00	0,18	22,21	0,55						22,760		4,30
17	13-261	Պատերի փոշեզրկում ջրաշիթային մշակմամբ	մ^2	18,9	0,19	0,6	0,47	1,83	Ջուր	մ^3	0,55	0,17	0,11	2,41	2,06	45,60
18	15-614	Մետաղական հիմնակմախքի ներկում	100մ^2	0,066	38,4	0,03	94,76	0,10 ւ	Յուղաներկ Տր.ներկ Օլիֆ	կգ կգ կգ	24,4 0,2 2,7	0,8 0,6 1,05	26,232	121,09	1,73	7,99
19	6-86.	Մետաղական ցանցի տեղադրում	տն	0,0254	6,76	1,4	16,68	4,28						20,963	0,00	0,53
20	Տեղեկ.	Մետաղական ցանցի/արժեք/100*100*3	մ^2	25,4					Ամրան ցանց	մ^2	1,00	0,420	0,49	0,490	12,45	12,45
21	15-264	Ցանցապատ հատվածների սվաղում ց/ավազային շաղախով	100մ^2	0,254	76,0	7,40	187,55	22,63	Ց/շաղախ	մ^3	2,38	26,00	72,22	282,403	18,35	71,73
		3.Պատեր														
1	8-140	Արտաքին պատերի շարում 200 մմ բլոկներով	մ^3	4,80	1,87	0,92	4,61	2,81	Պեմզաբլոկ 20 սմ Ց/շաղախ	հտ մ^3	62,5 0,11	0,16 26,0	14,79	22,22	71,00	106,65
2	8-509	Արտաքին պատերի սրբատաշ քարերի շարվածք առանց քարի արժեքի	մ^2	4,00	10,65	0,14	26,28	0,43	Ց/շաղախ	մ^3	0,04	26,00	1,21	27,924	4,86	111,70
3	8-163	Պատերի շարվածք ետնամաս կանոնավոր ձևի տուֆ քարով	մ^3	1,00	2,90	0,95	7,16	2,90	Կան.ձևի տուֆ Ց/շաղախ	մ^3 մ^3	0,92 0,18	9,48 26,0	15,64	25,70	15,64	25,70
4	8-59	Պատի շարվածքի ամրանավորում	տն	1,3750	27,8	1,38	68,60	4,22	Ամրան Ա-1	տն	1,00	282,50	329,73	402,550	453,37	553,51
		4.Բացվածքներ														

1	Շուկա	Մետաղապլաստե պատուհանների տեղադ- րում /բացվող/ (հայկ.պրոֆիլ,սպիտակ) 60 մմ հաստ,4+4 ապակեփաթեթ	$մ^2$	5,39					Մետաղապլաստե պատուհ./բացվող/	$մ^2$	1	24,170	24,65	24,65	132,9	132,9
2	Շուկա	Մետաղապլաստե պատուհանների տեղադ- րում /չբացվող/ (հայկ.պրոֆիլ,սպիտակ) 60 մմ հաստ,4+4 ապակեփաթեթ	$մ^2$	5,50					Մետաղապլաստե պատուհ./չբացվող/	$մ^2$	1	15,830	16,15	16,15	88,7	88,7
3	15-277-1	Բացվածքի կողապատերի սվաղում գաջի շաղախով	100 $մ^2$	0,068	150	22,70	370,17	69,41	Գաջ	տն	5,28	20,42	126,15	565,73	8,58	38,47
									Ջուր	$մ^3$	1,57	0,170				
4	14-418	Թեքությունների և պատերի ներկում լատեքսային ներկով	100 $մ^2$	0,068	23,1	0,90	57,01	2,75	Լատեքս /կիսափայլ/	կգ	63,00	1,62	128,94	188,70	8,77	12,83
									Մածկում	կգ	51,00	0,165				
5	11-55	Պատուհանագոգերի հարթեցում ց/ ավազե շաղախով 5սմ	100 $մ^2$	0,02	10,2	1,41	25,17	4,31	Ց/շաղախ	$մ^3$	5,10	26,00	154,77	184,249	3,68	4,39
6	7-84 կիր.	Քարե պատերում, մինչև 2մ և ավել բարձրությամբ բացվածքներում պլաստմասե 20սմ և 40սմ լայն. պատուհանագոգերի տեղադրում	100$մ^2$ բացվ.	0,11	22,7	1,82	56,02	5,56	Ց/ավազե շաղախ	մ3	0,23	26,00	6,98	68,563	0,76	7,46
7	Ինֆ.տ	Պլաստմասե 40սմ հաստության պատուհանագոգի արժեք	գմ	4,90					Պատուհանագոգ 40սմ	գմ	1	3,680	3,75	3,75	18,4	18,4
8	Ինֆ.տ	Պլաստմասե 20սմ հաստության պատուհանագոգի արժեք	գմ	2,10					Պատուհանագոգ 20սմ	գմ	1	1,840	1,88	1,88	3,9	3,9
9	8-279	Պատուհանագոգի արցունքաթափերի տեղադրում ցինկապատ թիթեղից 0,5 մմ	100$մ^2$	0,07	46	1	113,52	3,06	Ց/թիթեղ	$մ^2$	102,5	1,80	215,34	331,919	15,07	23,23

Ընդամենը	2651,5
13.3 % վերադիր ծախսեր	352,6
Ընդամենը	3004,2
11 % շահույթ	330,5
Ընդամենը	3334,6

Կազմեց Ա.Մակունց

ԹԵՐԹԵՐԻ ԱՄՓՈՓԱԳԻՐԸ

Թերթ	Թերթերի անվանումը	Ծանոթ.
ԵԿ - 1	ԹԵՐԹԵՐԻ ԱՄՓՈՓԱԳԻՐ, ԸՆԴՀԱՆՈՒՐ ՏԵՂԵԿՈՒԹՅՈՒՆՆԵՐ	
ԵԿ - 2	Բնակարանի հատակագիծը և ճակատային պատի վերականգնում	
ԵԿ - 3	Արտաքին պատի ամրացման հատակագիծ տեսք "Բ", կտրվածքներ (1 - 1) - (4 - 4)	
ԵԿ - 4	Արտաքին պատի ամրացում - կտրվածքներ (5 - 5), (6 - 6), հանգուցները և մասնագրերը	

ԸՆԴՀԱՆՈՒՐ ՏԵՂԵԿՈՒԹՅՈՒՆՆԵՐ,

Գեղարքունիքի մարզի, Գավառ քաղաքի, գ. Միքայելյան փողոցի թիվ 20, հասցեյում գտնվող բազմաբնակարան բնակելի շենքի թիվ 14 բնակարանի արտաքին պատերի ամրացման և վերականգնման աշխատանքային նախագիծ կոնստրուկտարական մասի մշակման համար հիմք են ծառայել`

- "ՔԾՓԿ" ԲԲԸ կողմից 2025 թ.-ին "Գեղարքունիքի մարզի, Գավառ քաղաքի, գ. Միքայելյան փողոցի թիվ 20, հասցեյում գտնվող բազմաբնակարան բնակելի շենքի տեխնիկական վիճակի վերաբերյալ եզրզկցությունը` ի նկատի ունենալով թիվ 14 բնակարանում տեղի ունեցած պայթունը":

Ըստ ակնադիտման եզրակացության.

Կառույցը կառուցված է СНиП II-7-81* "Строительство в сейсмических районах - Норма проектирования" նորմերի պահաջներին համապատասխան մշակված նախագծով, հիմք ընդունելով 7 բալլայնության սեյսմիկ հաշվարկը և այժմ այն չի բավարարում գործող ՀՀՇՆ 20.04-2020 նորմերի պահաջներին:

Զննվող շենքը թեք տեղանքի վրա տեղակայված, հատակագծում ուղղանկյունաձև ուրվագծով, 2 մուտքանի, 5 հարկանի բնակելի գործառնական նշանակության առանձին կառույց է:

Կառույցի կոնստրուկտիվ համակարգը լուծված է 3 երկայնանական կրող ու լայնական կապող պատերով և միջհարկային ծածկերով:

Պատերի հիմքերը ժապավենային են, խամքարբետոնից:

Պատերն իրականացված են տուֆաքարի "միդիս" տիպի շարվածքով, ցեմենտավազային շաղախի կիրառմամբ:

Պատերում բացվածքների բարավորները միաձույլ երկաթբետոնից են:

Միջհարկային ծածկերն ու վերնածածկը իրականացված են հավաքովի երկաթբետոնյա կլորանցքավոր սալերով:

Սանդղավանդակները լուծված են հավաքովի երկաթբետոնե սանդղաբազուկներով ու աստիճանահարթակներով:

Տանիքը լանջավոր է, փայտյա ծպեղային համակարգով, պողպատե թիթեղյա ծածկութով, արտաքին կազմակերպված ջրահեռացումով:

2025 թ-ի հոկտեմբերի 19-ին շենքի 1-ին մուտքի, 5-րդ հարկի թիվ 14 բնակարանում, գազի արտահոսքի հետևանքով տեղի է ունեցել պայթուն:

Զննմամբ պարզվել է հետևյալը`

Շենքի, բացառությամբ 14 բնակարանի, կրող կոնստրուկցիաները չունեն որևէ նշանակալի ճաքեր, ճկվածքներ և այլ տիպի վտանգավոր վնասվածքներ: Դրանք գտնվում են բավարար տեղնիկական վիճակում:

14-րդ բնակարանի պայթյունը չի բերել հարևան բնակարանների կրող կոնստրուկցիաների վնասվանը:

14-րդ բնակարանում տեղի ունեցած պայթյունից, բնակարանի տարածքով, շենքի գլխավոր ճակատի երկայնանական պատում առաջացել են միջանցիկ ճաքեր, տեղի ունեցել շարվածքի խալխլում ու առանձին քարերի թափում, միջնորմների փլուզումներ:

Ելնելով հետազննության արդյունքներից շենքի տեխնիկական վիճակը ընդհանուր առմամբ գնահատվում է բավարար, 14-րդ բնակարանի վիճակը` անբավարար (3-րդ աստիճանի վնասվածքներով):

Հաշվի առնելով վերը նշվածը, շենքի բնականոն ու անվտանգ շահագործումն ապահովվելու համար անհրաժեշտ է կատարել`

- 14-րդ բնակարանի տարածքում վնասված երկայնական պատի մոտ վերնածածկի տակ տեղադրել ժամանակավոր կանխարգելիչ հենարանային համակարգ,
- կատարել վնասված երկայնական պատի կազմաքանդումը կիրառելով ձեռքի գործիքներ, պահպանելով աշխատանքների անվտանգությունը:
- անբողջովին ապամոնտաժել 14 բնակարանի միջնորմները:
- վերանգնելել 14 բնակարանի ապամոնտաժված երկայնական քարաշար, ապահովվելով հուսալի խարսխակապման և համատեղ աշխատանքի պայմանները:

Նախագծով նախատեսվում է.

1. Քանդել 14 բնակարանի, փայտյա պատուհանները, ճակատային 200 մմ-ոց պատը:
   Վերակագնել ճակատային պատը մետաղական հիմնակմաղքի մեջ, ամրացնելով երկայնական կրող պատրի հետ:
2. Վերնածածկի և տանիքի փլուզումից խուսափելու համար, անհրաժեշտ է աշխատանքների կազմակերպման փուլում երկայնական պատին զուգահեռ, ծածկերի տակ տեղադրել հենարանային համակարգ (կանգնակներ, ուժերի վերաբաշխիչ հեծաններով և ուղղաձիգ կապերով), վերնածածկի և տանիքի քաշերը վերաբաշխելով հավասարաչափ ներքևի ծածկի վրա, ըստ "ՇԻՆԱՐԱՐՈՒԹՅԱՆ ԿԱԶՄԱԿԵՐՊՄԱՆ ՆԱԽԱԳԾԻ";
3. Երկայնական պատերի մեջ շաղափել անցքեր, ըստ նախագծի, ճաքերի և դատարկությունների մեջ ներարկել պոլիմերային սոսնձանյութ և անցքերի մեջ ամրանային խարիսխների տեղադրում ըստ նախագծի:
4. Առանձին փուլերով քանդել բնակարանի արտաքին երկայնական պատի պատուհանագոգերը:
5. Երկաթ-բետոնյա բարավորների տակ տեղադրել մետաղական անկյունակային շրջանակներ, պատուհանների կողապատերի հետ կապելով և ստեղծելով միջնապատերի գոտեպատեր, կապելով լայնական պատերի հետ:
6. Նոր տուֆ քարի խաս, ամրանավորված շարվածքով վերականգնել պատուհանագոգերի շարը:
7. Արտաքին երկայնական պատը, լայնական պատերի միջև ընկած ողջ մակերեսով, ամրանավորել և սվաղել ամրանային ցանցով` բարձր ամրության ցեմենտ-ավազային շաղախով, ըստ նախագծի:
8. Գիպսոստվարաթղթե միջնորմների իրականացում կատարվելու է սեփականատիրոջ կողմից :

Շինարարական աշխատանքներին ներկայացվող պահանջներ.

1. Պատերի և պատուհանների բոլոր չափերը ճշտել տեղում:
2. Շինարարական աշխատանքները կազմակերպել փուլերով` չի թույլատրվում արտաքին պատերի պատույանագոգերի միաժամանակյա քանդում:
3. Բոլոր մետաղական տարրերը, մոնտաժելուց առաջ, ներկել երկաթյա սուրիկով 2 անգամ:
4. Զոդումը կատարել ըստ ГОСТ 14098 - 2014, Э42А էլեկտրոդներով (ГОСТ 9467-75), ընդունելով կարանի հաստությունը 6 մմ:
5. Բոլոր զոդվածքները մաքրել խարամից և ներկել 2 անգամ:
6. Բոլոր պողպատե տարրերի և պատերի միջև մնացած բացակները խտալցոնել պոլիմերցեմենտային կապակցամածուկներով:

Օգտագործված գրականություն`

ՀՀՇՆ 20-02 -2023 « Բեռնվածքներ և ազդեցություններ»,

ՀՀՇՆ 20.04-2020 «Երկրաշարժադիմացկուն շինարարություն􀀀Նախագծման նորմեր»,

ՀՀՇՆ 20-06-2014 «Շենքերի և կառուցվածքների վերակառուցում, վերականգնում և ուժեղացում. Հիմնական դրույթեր»,

ՀՀՇՆ IV -13.01-96 «Քարե և ամրաքարե կուստրուկցիաներ»

ՀՀՇՆ 20-05-2022 «Շինարարական կոնստրուկցիաների պաշտպանությունը կոռոզիայից»,

Բոլոր շինարարական աշխատանքները կատարել պահպանել.

ՀՀՇՆ 13-03-2022 «Կրող և պատող կոնստրուկցիաներ»,

ՀՀՇՆ I-3.01.01-2008 «Շինարարույան արտադրության կազմակերպման աշխատանքների կատարում»,

ՀՀ Քաղաքաշինության կոմիտեի նախագահի` 5 մարտի 2025 թ-ի N 07-Ն հրաման « Ուղղեցույց շինարարական հրապարակում շինարարական աշխատանքների կազմակերպման և անվտանգության ապահոման»,

ՏՆՕՐԵՆ	Թ. ԳԱՓՈՅԱՆ		Գեղարքունիքի մարզի, Գավառ քաղաքի, գ. Միքայելյան փողոցի թիվ 20, հասցեյում գտնվող բազմաբնակարան բնակելի շենքի թիվ 14 բնակարանի արտաքին պատերի հիմնանորոգման աշխատանքային նախագիծ
Գլխ.կոնստ.	Ա.ԳՐԻԳՈՐՅԱՆ		թիվ 14 բնակարան ԿՈՆՍՏՐՈՒԿՏՈՐԱԿԱՆ ՄԱՍ

ՓՈՒԼ	ԹԵՐԹ	ԹԵՐԹԵՐ
ԱՆ	ԵԿ - 1	

Բնակարանի հատակագիծը և ճակատային պատի վերականգնում

"ԹԻՎ 28 ՇԱՇ" ԲԲԸ

Քնադման աշխատանքների սխեման

(Չափագրությունից վերցված հատակագիծ)

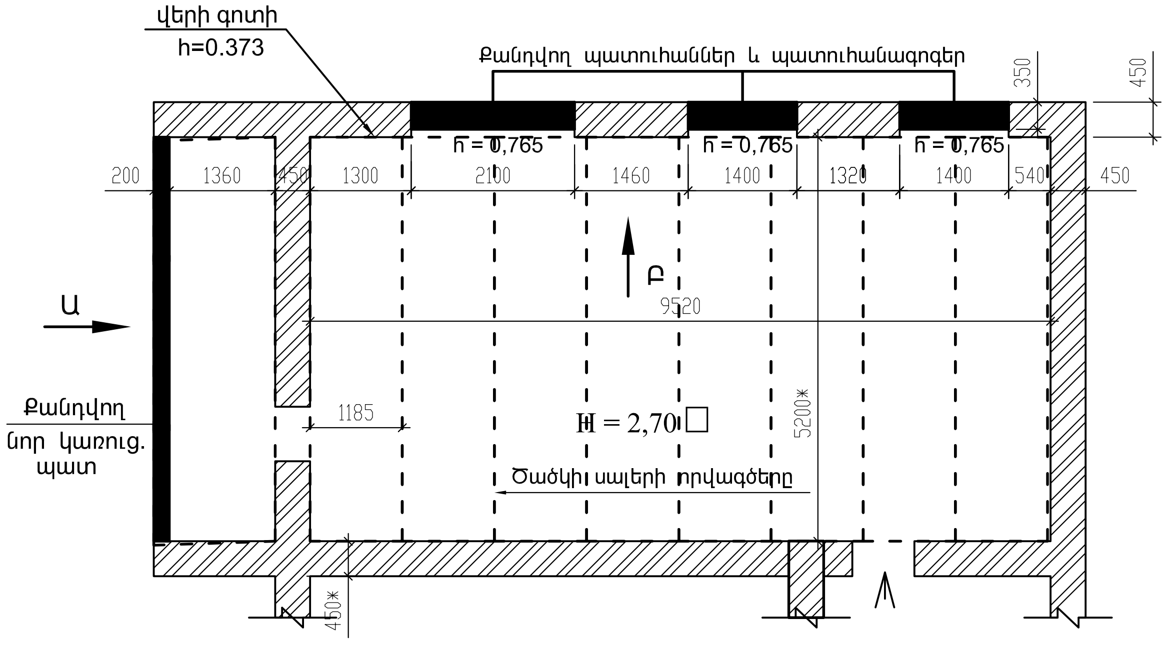

Տեսք - Ա

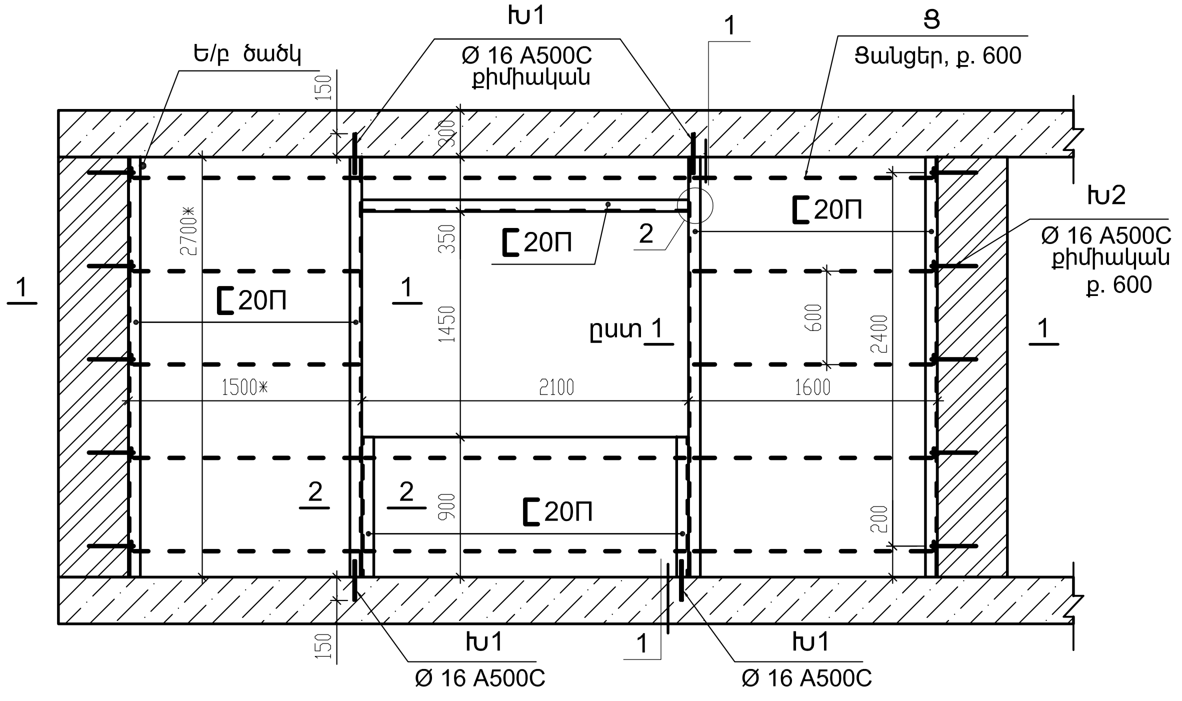

1 - 1

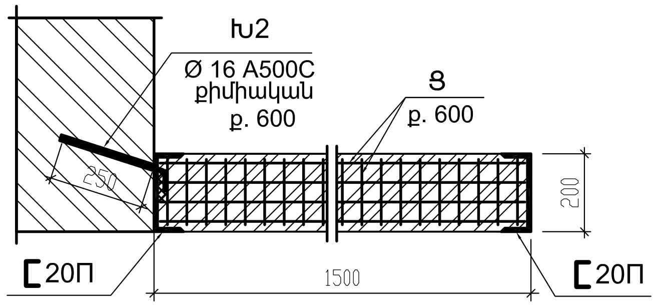

2 - 2

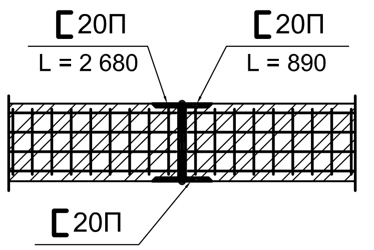

1

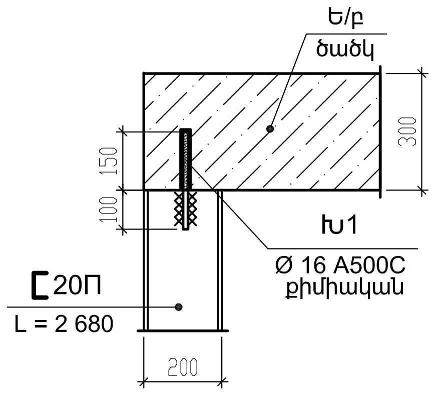

2

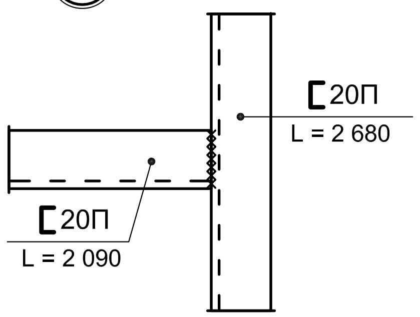

Քանդվող պատի աշխատանքային ծավալներ

Դիրք, #	ԱՆՎԱՆՈՒՄԸ	Քան. հատ	Զանգվ. կգ	Ծանոթ.
	Արտաքին 450 մմ-ոց պատերի քանդում*			
1	Բացվածքի կողապատերի սվաղի քանդում	6,8		մ²
2	Փայտյա արտաքին պատուհանների քանդում	7,84		մ²
3	Արտաքին սրբատաշ քարերի քանդում	4,0		մ²
4	Սրբատաշ քարերի ետնամասի քանդում - 250 մմ	1,0		մ³
5	Շին աղբի տեղափոխում	2,0		մ³
6	Պատերի փոշեզրկում՝ նայել ծանոթ. կետ. 4	6,5		մ²
	Արտաքին 200 մմ-ոց պատերի քանդում*			
1	Արտաքին փայտյա պատուհանի քանդում	3,0		մ²
2	200 մմ-ոց արտաքին պատի քանդում	24,0		մ²
3	Շին աղբի տեղափոխում	5,0		մ³
4	պատերի փոշեզրկում՝ նայել ծանոթ. կետ. 4	1,5		մ²

* - Ծածկի սալերի տակ հենակների տեղադրումը իրականացվում է շինարարական աշխատանքների կազմակերպման նախագծով՝ կապալառուի կողմից:

Նոր կառուցվող պատի տարրերի մասնագիրը

ԴԻՐՔ	ԱՆՎԱՆՈՒՄԸ	Քան. հատ	Զանգվ. կգ	Ծանոթ.
	Քանդվող և նոր կառուցվող 200 մմ-ոց պատ			
	Ամրանային ձողեր և խարիսխներ			
Խ1	Ø 14 A500C, ГОСТ Р52544 - 2006, L = 250	4	0,395	1,6 կգ
Խ2	L = 350	10	0,552	5,5 կգ
Ց	Ամրանային ցանց՝ Ø3/ Ø3/100/100 Вр1/ Вр1	4,4		մ²
	Պողպատե պրոֆիլներ			
	[20П, ГОСТ 8240 - 97,(С235), L = 2 680*	4	49,31	98,6 կգ
	L = 2 090*	1	38,46	38,5 կգ
	L = 890*	2	16,38	32,8 կգ

1

Շինարարական աշխատանքներին ներկայացվող պահանջներ.

1. (*) - աստղանիշով նշված բոլոր չափերը (պատի) ճշտել տեղում:
2. Արտաքին պատերի ամրացումները և քանդնամ աշխատանքները կատարելուց առաջ անհրաժեշտ է ծածկի անցքավոր սալերի և արտաքին բարավորների տակ տեղադրել հենակներ՝ վերահենել, ըստ շինարարական աշխատանքների կազմակերպման նախագծի:
3. Շինարարական աշխատանքները կազմակերպել փուլերով՝ չի թույլատրվում արտաքին պատերի պատույանագոգերի միաժամանակյա քանդում:
4. Փոշեզրկումը իրականացնել՝ մակերևույթները և անցքերը ճնշված օդով մաքրելով, լվանալով ջրի շիթով և չորացնելով օդով:
5. Բոլոր մետաղական տարրերը, մոնտաժելուց առաջ, ներկել երկաթյա սուրիկով 2 անգամ:
6. Տեղադրել բոլոր խարիսխները (Ø 16 A500C) պոլիմերային սոսնձով:
7. Տեղադրել պատի մետաղական հիմնակմախքը, զոդել խարիսխների հետ (ըստ կետ 8-ի):
8. Զոդումը կատարել ըստ ГОСТ 14098 - 2014, Э42А էլեկտրոդներով (ГОСТ 9467-75), ընդունելով կարանի հաստությունը 6 մմ:
9. Բոլոր զոդվածքները մաքրել խարամից և ներկել 2 անգամ:
10. Բոլոր պողպատե տարրերի և պատերի միջև մնացած բացակները խտացնել պոլիմերցեմենտային կապակցամածուկներով:
11. Տվյալ թերթը նայել չափագրության հետ համատեղ:

ՏՆՕՐԵՆ	Թ. ԳԱՓՈՅԱՆ		Գեղարքունիքի մարզի, Գավառ քաղաքի, գ. Միքայելյան փողոցի թիվ 20, հասցեյում գտնվող բազմաբնակարան բնակելի շենքի թիվ 14 բնակարանի արտաքին պատերի հիմնանորոգման աշխատանքային նախագիծ			
Գլխ.կոնստ.	Ա.ԳՐԻԳՈՐՅԱՆ		թիվ 14 բնակարան ԿՈՆՍՏՐՈՒԿՏՈՐԱԿԱՆ ՄԱՍ	ՓՈՒԼ	ԹԵՐԹ	ԹԵՐԹԵՐ
				ԱՆ	ԵԿ - 2	
			Բնակարանի հատակագիծը և ճակատային պատի վերականգնում	"ԹԻՎ 28 ՇԱՇ" ԲԲԸ		

Արտաքին պատի ամրացման հատակագիծ

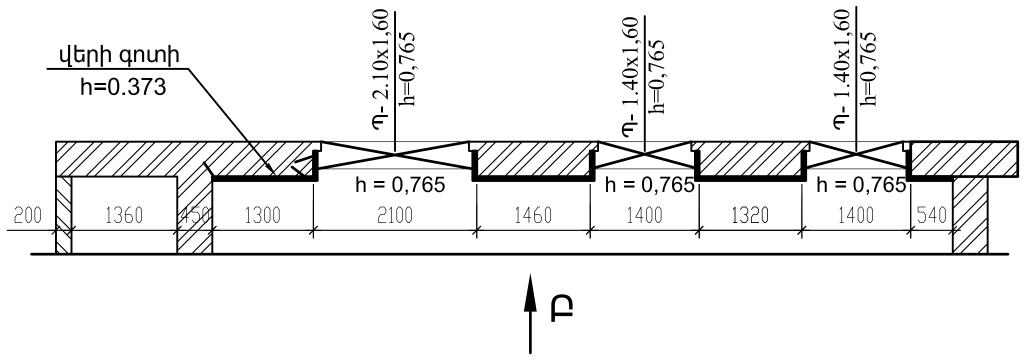

Տեսք - Բ

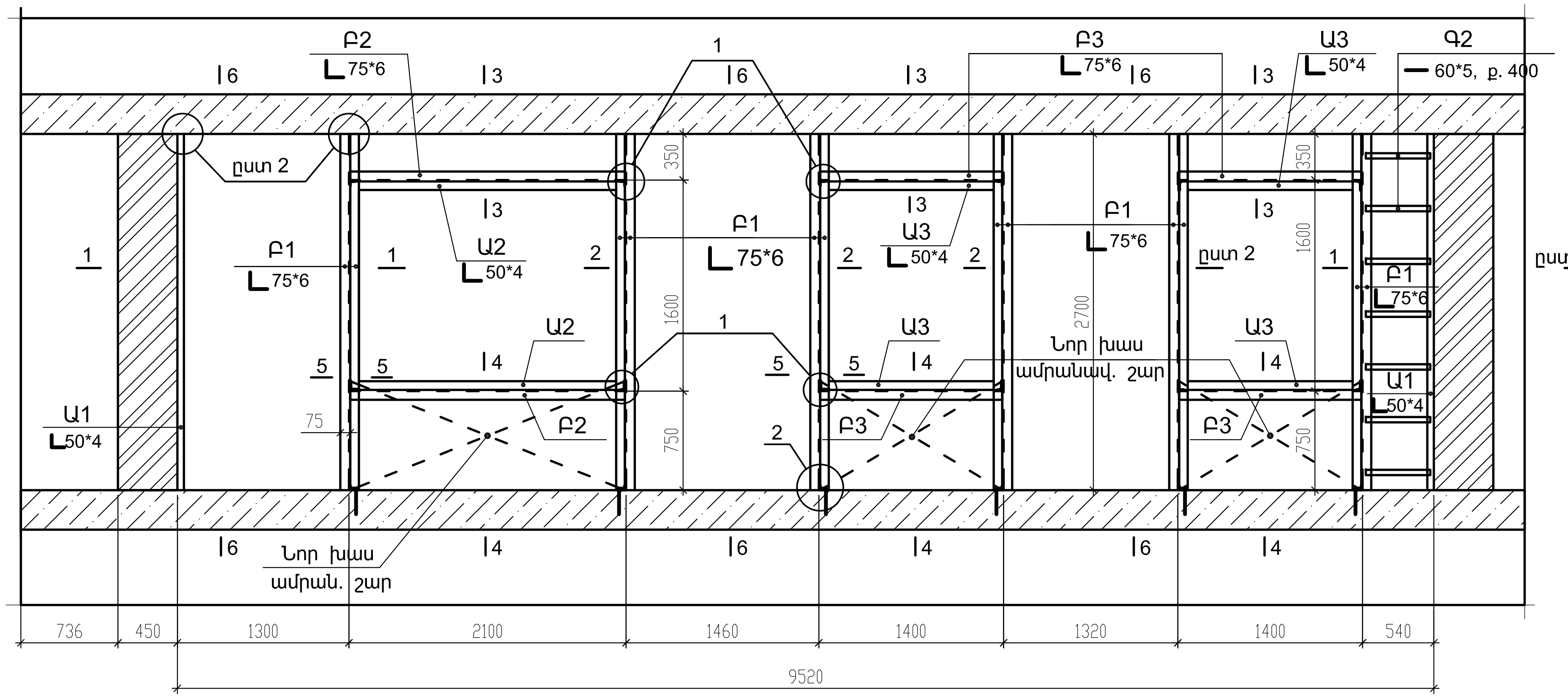

1 - 1

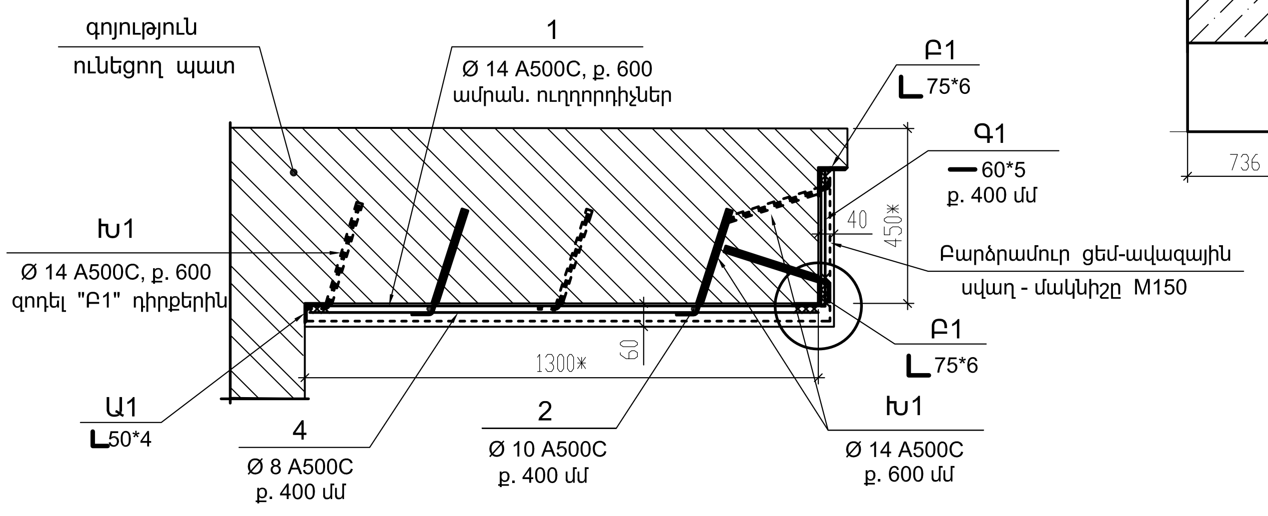

2 - 2

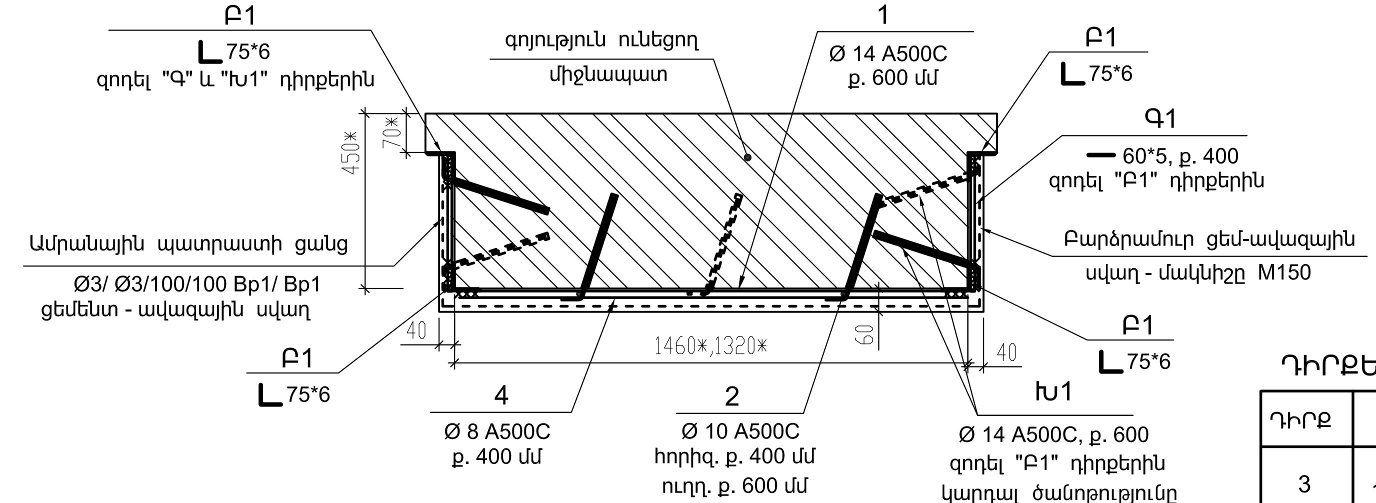

3 - 3

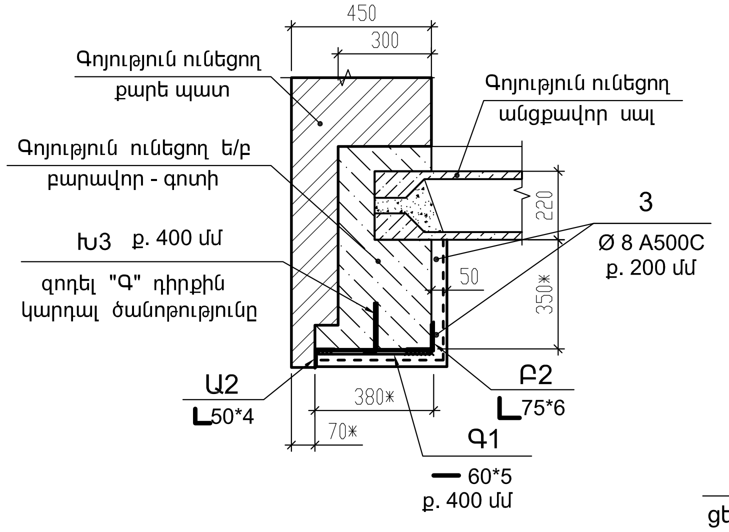

4 - 4

(նոր շարվող պատուհանագոգ)

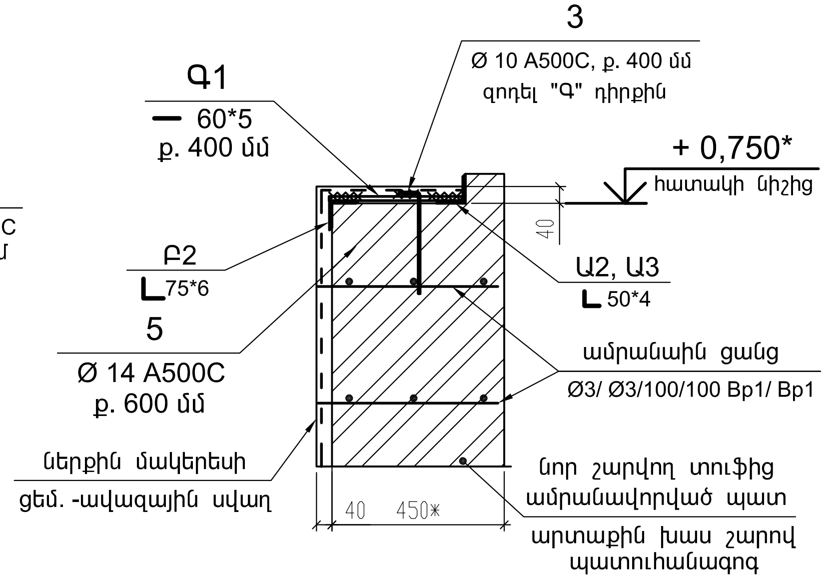

ԴԻՐՔԵՐԻ ՄԱՍՆԱԳԻՐԸ

ԴԻՐՔ	ՈՒՐՎԱԳԻԾ
3	100* 350
Խ1	100* 200
Խ2	300* 200
Խ3	100* 150

* - ամրանների եզրերը ծռել տեղում:

Մեկ միաձույլ տարրի ամրանների տեղեկագիր - կգ

Տարրերի մակնիշերը	Ամրաններ					Ընդամենը
	Ամրանի դասը					
	A500c					
	ГОСТ Р 52544-2006					
	Ф					
	8	10	14		Գումարը	
ՄԴ - 1	10,8	26,2	98,4		135,4	135,4

Տվյալ թերթը նայել չափագրության և ԵԿ - 2, 4 թերթերի հետ համատեղ:

ՏՆՕՐԵՆ	Թ. ԳԱՓՈՅԱՆ		Գեղարքունիքի մարզի, Գավառ քաղաքի, գ. Միքայելյան փողոցի թիվ 20, հասցեյում գտնվող բազմաբնակարան բնակելի շենքի թիվ 14 բնակարանի արտաքին պատերի հիմնանորոգման աշխատանքային նախագիծ		
Գլխ.կոնստ.	Ա.ԳՐԻԳՈՐՅԱՆ		թիվ 14 բնակարան ԿՈՆՍՏՐՈՒԿՏՈՐԱԿԱՆ ՄԱՍ	ՓՈՒԼ / ԱՆ	ԹԵՐԹ / ԵԿ - 3	ԹԵՐԹԵՐ
			Արտաքին պատի ամրացման հատակագիծ տեսք "Բ", կտրվածքներ (1 - 1) - (4 - 4)	"ԹԻՎ 28 ՇԱՇ" ԲԲԸ	

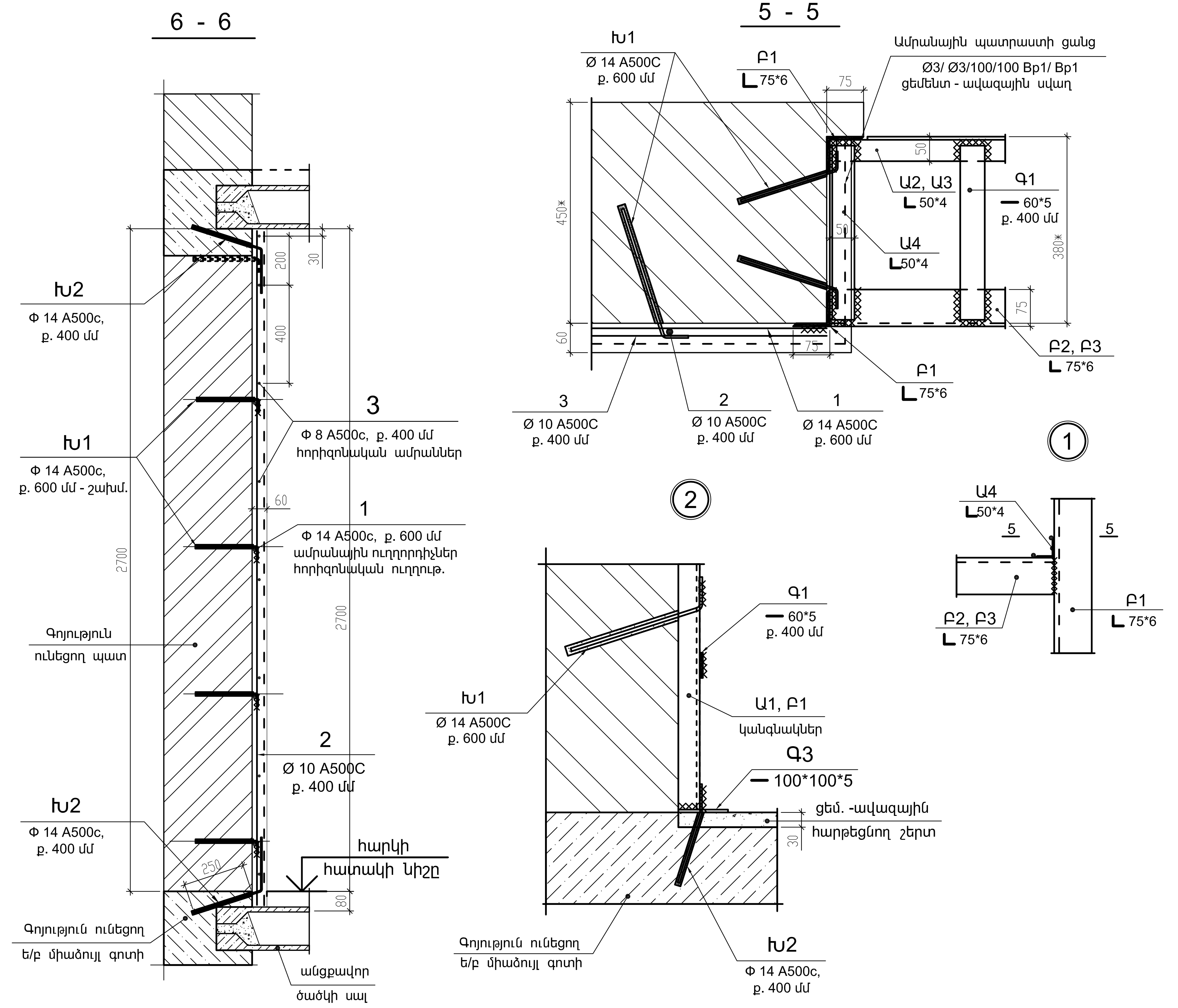

ՄԻԱՁՈՒՅԼ Ե/Բ ՏԱՐՐԵՐԻ ՄԱՍՆԱԳԻՐԸ

Դիրք	Անվանումը	Քան. հատ	Զանգվ. կգ	Ծանոթ.
	Արտաքին պատ			
	Ամրանային ձողեր և խարիսխներ			
Խ1	Ø 14 A500C, ГОСТ Р52544 - 2006, L = 300	110	0,362	39,8 կգ
Խ2	L = 500	54	0,604	32,6 կգ
Խ3	L = 250	8	0,302	2,4 կգ
1	Ø 14 A500C, ГОСТ Р52544 - 2006, L = 1 300*	15	1,570	23,6 կգ
2	Ø 10 A500c, ГОСТ Р52544-2006, L = 2 650*	13	1,635	21,3 կգ
3	L = 450*	8	0,612	4,9 կգ
4	Ø 8 A500c, ГОСТ Р52544-2006, L = 1 300*	21	0,514	10,8 կգ
	Պողպատե պրոֆիլներ			
Ա1	∟50*50*4, ГОСТ8509 - 93,(С235), L = 2 680*	2	8,174	16,3 կգ
Ա2	L = 2 080*	2	6,344	12,7 կգ
Ա3	L = 1 380*	4	4,210	16,8 կգ
Ա4	L = 350*	12	1,068	12,8 կգ
Բ1	∟75*75*6, ГОСТ8509 - 93,(С235), L = 2 680*	4	18,47	73,9 կգ
Բ2	L = 2 080*	2	14,33	28,7 կգ
Բ3	L = 1 380*	4	9,508	38,0 կգ
Գ1	ГОСТ 19903 - 74 (С235), Թիթեղ ━ 60*5, L = 350*	40	0,824	33,0 կգ
Գ2	L = 500*	7	1,178	8,3 կգ
Գ3	Թիթեղ ━ 100*5, L = 100*	26	0,393	10,2 կգ
	Աշխատանքային ծավալներ			
	Պատի սվաղի քանդում և փոշեզրկում	18,9		մ²
	Պատերի մեջ Ø 25 մմ-ոց անցքերի շաղափում — 150 մմ խորությամբ	8		Խ3
	200 մմ խորությամբ	54		Խ2
	250 մմ խորությամբ	110		Խ1
	անցքերի փոշեզրկում՝ նայել ծանոթ. կետ. 4	172		
	պոլիմերային սոսնձանյութի սրսկում ճնշումով	110		կգ
	Ø 14 A500c, ամրանային խարիսխների տեղադրում	74,8		կգ
	Մետաղական հիմնակմաղքի ներկում և մոնտաժում	251,0		կգ
	Պատերի ամրանավորում	60,6		կգ
	Ամրանային ցանց՝ Ø3/ Ø3/100/100 Bp1/ Bp1	25,4		մ²
	Ցեմենտ-ավազային սվաղ ցանցի վրա M 150 մակնիշի շաղախով	25,4		մ²

* - Նշված չափերը ճշտել տեղում:

Շինարարական աշխատանքներին ներկայացվող պահանջներ.

1. (*) - աստղանիշով նշված բոլոր չափերը ճշտել տեղում:
2. Արտաքին պատերի ամրացումները և քանդնամ աշխատանքները կատարելուց առաջ անհրաժեշտ է ծածկի անցքավոր սալերի և արտաքին բարավորների տակ տեղադրել հենակներ՝ վերահենել, ըստ շինարարական աշխատանքների կազմակերպման նախագծի:
3. Շինարարական աշխատանքները կազմակերպել փուլերով՝ չի թույլատրվում արտաքին պատերի պատույանագոտերի միաժամանակյա քանդում:
4. Փոշեզրկումը իրականացնել՝ մակերևույթները և անցքերը ճնշված օդով մաքրելով, լվանալով ջրի շիթով և չորացնելով օդով:
5. Փոշեզրկումից հետո անհաժեշտ է մետաղական հենակների՝ "Ա1", "Բ1" դիրքրի տակի մակերևույթները բերել հորիզոնական հարթության, բարձրամուր ցեմենտ-ավազային շաղախով՝ M150 մակնիշից ոչ պակաս:
6. Բոլոր մետաղական տարրերը, մոնտաժելուց առաջ, ներկել երկաթյա սուրիկով 2 անգամ:
7. Անցքերի փոշեզրկումից հետո, անցքերով սրսկել էպոքսիդային սոսինձ ճնշման տակ, որի մեջ էլ ամրացնել խարիսխները:
8. Տեղադրել պատի մետաղական հիմնակմաղքը, զոդել խարիսխների հետ (ըստ կետ 9-ի):
9. Զոդումը կատարել ըստ ГОСТ 14098 - 2014, Э42А էլեկտրոդներով (ГОСТ 9467-75), ընդունելով կարանի հաստությունը 6 մմ:
10. Բոլոր զոդվածքները մաքրել խարամից և ներկել 2 անգամ:
11. Բոլոր պողպատե տարրերի և պատերի միջև մնացած բացակները խտացնել պոլիմերցեմենտային կապակցամածուկներով:

ՏՆՕՐԵՆ	Թ. ԳԱՓՈՅԱՆ		Գեղարքունիքի մարզի, Գավառ քաղաքի, գ. Միքայելյան փողոցի թիվ 20, հասցեյում գտնվող բազմաբնակարան բնակելի շենքի թիվ 14 բնակարանի արտաքին պատերի հիմնանորոգման աշխատանքային նախագիծ		
Գլխ.կոնստ.	Ա.ԳՐԻԳՈՐՅԱՆ		թիվ 14 բնակարան ԿՈՆՍՏՐՈՒԿՏՈՐԱԿԱՆ ՄԱՍ	ՓՈՒԼ	ԹԵՐԹ	ԹԵՐԹԵՐ
				ԱՆ	ԵԿ - 4	
			Արտաքին պատի ամրացում - կտրվածքներ (5 - 5), (6 - 6), հանգույցները և մասնագրերը	"ԹԻՎ 28 ՇԱՇ" ԲԲԸ		

Բնակարանի հատակագիծ
Մ 1:100

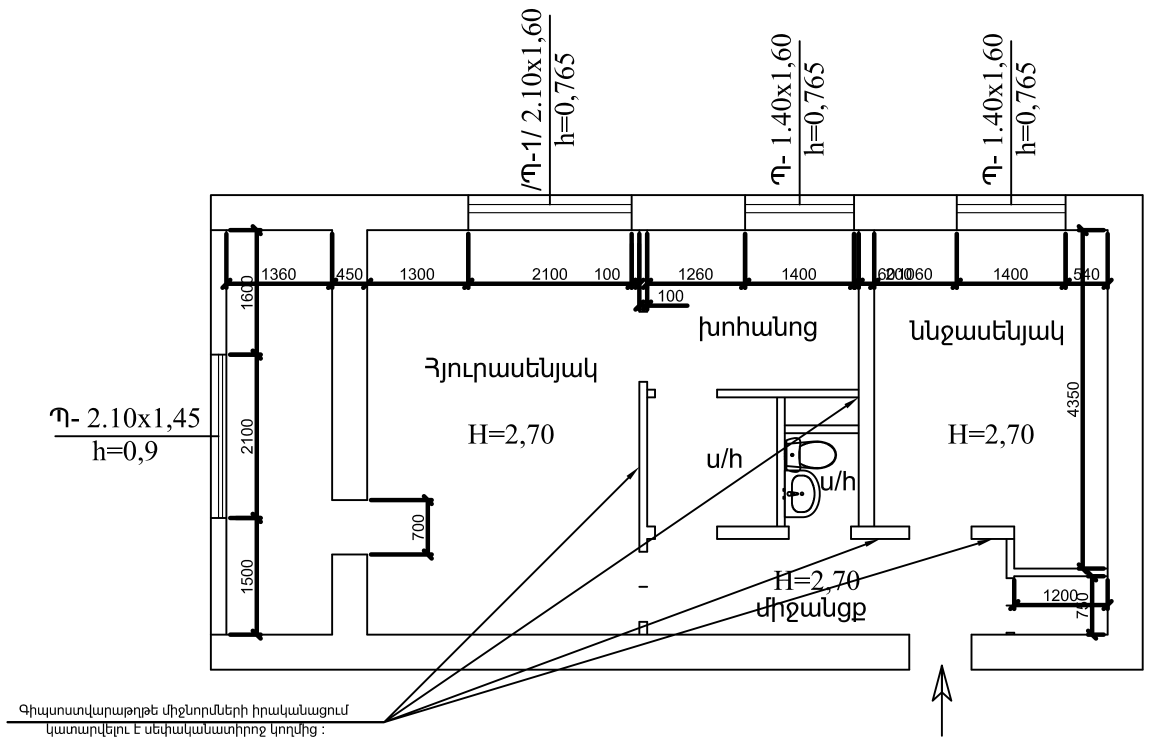

Նոր կառուցվող պատի աշխատանքային ծավալներ

ԴԻՐՔ, #	ԱՆՎԱՆՈՒՄԸ	Քան. հատ	Չանգվ. կգ	Ծանոթ.
	Արտաքին 450 մմ-ոց պատեր			
1	Բացվածքի կողապատերի սվաղ	6,8		մ²
2	Արտաքին սրբատաշ քարեր	4,0		մ²
3	Սրբատաշ քարերի ետնամասի - 250 մմ	1,0		մ²
	Արտաքին 200 մմ-ոց պատ			
1	200 մմ-ոց արտաքին պատ	24,0		մ²
	Թեքությ. և պատերի ներկում լատեքսային ներկով	6.8		մ²
	Պատուհանագոգերի հարթեցում ց/ ավազե շաղախով 5սմ	2.0		մ²
	Պլաստմասե պատուհանագոգ 40սմ /20 սմ	4,9/2.1		գ.մ
	Պատուհանագոգի արցունքաթափերի տեղադրում ցինկապատ թիթեղից 0,5 մմ	7.0		մ²

ՊԱՏՈՒՀԱՆՆԵՐԻ ՄԱՍՆԱԳԻՐ

	ԷՍՔԻԶ	ՄԱԿՆԻՇԸ	ՄԵԿ ԷԼԵՄԵՆՏԻ ՄԱԿԵՐԵՍԸ Մ ^{2}	ՔԱՆԱԿ ՀԱՏ	ՔԱՆԱԿ ՀԱՏ 5-րդ ՀԱՐԿԸՆԴՀԱՆՈՒՐ
Պ - 1	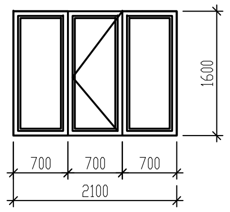	Մետաղապլաստե բլոկով պատուհանների տեղադրում 60 մմ հաստ, ապակեփաթեթով 4+4 մմ	ԲԱՑՎՈՂ 1.120 ՉԲԱՑՎՈՂ 2.240	1	1
Պ - 2	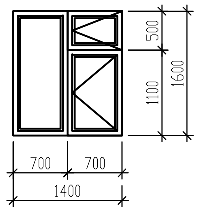	Մետաղապլաստե բլոկով պատուհանների տեղադրում 60 մմ հաստ, ապակեփաթեթով 4+4 մմ	ԲԱՑՎՈՂ 1.120 ՉԲԱՑՎՈՂ 1.120	2	2
Պ - 3	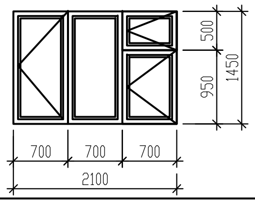	Մետաղապլաստե բլոկով պատուհանների տեղադրում 60 մմ հաստ, ապակեփաթեթով 4+4 մմ	ԲԱՑՎՈՂ 2.030 ՉԲԱՑՎՈՂ 1.015	1	1

ՊԱՅՄԱՆԱԿԱՆ ՆՇԱՆԱԿՈՒՄ

1. ՊԱՏՈՒՀԱՆՆԵՐԻ ՊԱՏՐԱՍՏՈՒՄԻՑ ԱՌԱՋ ԱՆՀՐԱԺԵՇՏ Է ԿԱՏԱՐԵԼ ԲԱՑՎԱԾՔՆԵՐԻ ՍՏՈՒԳԻՉ ՉԱՓՈՒՄՆԵՐ

ՏՆՕՐԵՆ	Թ. ԳԱՓՈՅԱՆ	[signature]	Գեղարքունիքի մարզի, Գավառ քաղաքի, գ. Միքայելյան փողոցի թիվ 20, հասցեյում գտնվող բազմաբնակարան բնակելի շենքի թիվ 14 բնակարանի արտաքին պատերի հիմնանորոգման աշխատանքային նախագիծ		
Գլխ.կոնստ.	Ա.ԳՐԻԳՈՐՅԱՆ	[signature]	ՃԱՐՏԱՐԱՊԵՏԱԿԱՆ ՄԱՍ	ՓՈՒԼ	ԹԵՐԹ
				ԱՆ	ԵԿ - 5
			Բնակարանի հատակագիծը և ճակատային պատրի վերականգնում	"ԹԻՎ 28 ՇԱՇ" ԲԲԸ	

ԹԵՐԹԵՐ

ԲԱՑԱՏՐԱԳԻՐ

ՀՀ Գեղարքունիքի մարզի Գավառ քաղաքի Միքաելյան փողոց թիվ 20 հասցեում գտնվող բազմաբնակարան շենքի թիվ 14 բնակարանի արտաքին պատերի վերանորոգման աշխատանքային նախագծի աշխատանքների շինարարության կազմակերպման նախագիծը մշակված է համաձայն ՇՆ – Կ 3.01-01 - 85 (Շինարարության արտադրության կազմակերպում) – ՇՆ 440 - 79 (Շինարարության տևողության նորմեր) ձեռնարկների պահանջներով :

Մինչև շին - մոնտաժային աշխատանքների սկսելը կատարել անհրաժեշտ կազմակերպչական, տեխնիկական – նախապատրաստական աշխատանքներ

ա) անհրաժեշտ սարքերի – գործիքների առաքում շին.հրապարակ:

գ) Շին.հրապարակի ժամանակավոր ցնակապատում

դ) Ժամանակավոր ինժեներական կոմունիկացիաների անցկացում (ջրամատակարարում, էլեկտրամատակարարում) ըստ կոմունիկացիաների շահագործող կազմակերպությունների կողմից տրվող տեխնիկական պայմանների:

1. Շինարարության տարածքի և կառույցի համառոտ բնութագիր

Վերակառուցվող շինությունը համաձայն ՀՀ ՇՆ ի գտնվում է սեյսմիկ 2 - րդ գոտում :
Շինարարության շրջանը ունի ձմռան 01 / XII -:- 10 / III ամիսների տևողություն:

Կառուցման շին - մոնտաժային և հատուկ աշխատանքների ծավալները որոշված են նախագծային բաժիններում:

2. Հիմնական աշխատանքների իրականացման մեթոդներ

Կրող և պատող կոնստրուկցիաների շինմոնտաժային աշխատանքները կատարել պահպանելով ՇՆ և Կ 3,03,01 - 87 - ի, ՇՆ և Կ III - 4 - 4 - 80 - ի և աշխատանքային գծագրերի պահանջների համապատասխան:

Տանիքի, հատակների և հարդարման աշխատանքները կատարել ՇՆ և Կ 3.04.01 - 87 - ի, ՇՆ և Կ III - 4 - 80 - ի և աշխատանքային նախագծերի պահանջներով:

Հատակների և հարդարման աշխատանքները իրականացնել տանիքածածկային և ապակեպատման աշխատանքներից հետո: Ձմռան պայմաններում ներքին հարդարման աշխատանքները կատարել ներսում 8˚C ոչ պակաս ջերմության պայմաններում:

ՏՆՕՐԵՆ	Թ.ԳԱՓՈՅԱՆ		ՀՀ Գեղարքունիքի մարզի Գավառ քաղաքի Միքաելյան փողոց թիվ 20 հասցեում գտնվող բազմաբնակարան շենքի թիվ 14 բնակարանի արտաքին պատերի վերանորոգման աշխատանքային նախագիծ			
ԳՃԵՑ	Ա. ՍԱԿՈՒՆՑ		Ճարտարապետաշինարարական մաս	Փուլ	Թերթ	Թերթեր
				ԱՆ	5-1	8
			Շին կազմակերպման բացատրագիր	«ԹԻՎ 28 ՇՄՇ» ԲԲԸ		

3. *Անվտանգության տեխնիկայի հարցեր և հակահրդեհային միջոցառումներ*

- Հողային աշխատանքներկատարելուց առաջ անհրաժեշտ է նախագծերը համաձայնեցնել ստորգետնյա կոմունիկացիաներ շահագործող կազմակերպությունների հետ:
- Հակահրդեհային անվտանգությունը շին - հրապարակում, աշխատանքի տեղամասերում և աշխատատեղերում անհրաժեշտ է ապահովել համապատասխան « Հակահրդեհային անվտանգության կանոններ » եռակցման և այլ աշխատանքների իրականացման համար հաստատված պետստանդարտի :
- Մինչև աշխատանքի սկսելը աշխատողներին պետք է ծանոթացնել անվտանգության տեխնիկայի կանոնների հետ` հրահանգավորել ըստ մասնագիտությունների :

4. *Շրջապատի և միջավայրի պահպանում*

Շին - հրապարակում աշխատանքներ կատարելու ժամանակ ձեռնարկել միջոցառումներ տարածքի բուսահողի և կանաչապատված գոտիների պահպանման համար.

- Թույլ չտալ ինքնահոս ջրերի հոսք
- Շրջապատի օդի փոշոտման բացառման նպատակով աշխատանքներ կատարելու ժամանակ առաջացած շին.աղբը շենքից հանել տարաներով, փակ լաստերով կամ պարկերով, տանիքից ` ավտոկռունկի կամ վերելակի օգնությամբ, այլ ոչ թե տանիքից ցած թափելով :

5. *Շինարարության տևողության օրացույցային պլան*

շենքի կառուցման շին - մոնտաժային – հատուկ աշխատանքների կատարման տևողությունը հաշվարկված է – կիրառելով ընդհանուր դրույթների կետ 15 - ում նախատեսվող գործակիցները տևողությունը կազմում է 2 ամիս :

Աշխատանքների ժամկետները և հերթականությունը տրված են կից ներկայացվող

ՇԻՆԱՐԱՐՈՒԹՅԱՆ ՀԱՄԱՐ ԱՆՀՐԱԺԵՇՏ ՀԻՄՆԱԿԱՆ ՇԻՆ. ՄԵՔԵՆԱՆԵՐ, ՄԵԽԱՆԻԶՄՆԵՐ ԵՎ ՍԱՐՔԱՎՈՐՈՒՄՆԵՐ

ԴԻՐՔ	ԱՆՎԱՆՈՒՄ	ՄԱԿՆԻՇ	ՔԱՆԱԿ
1	Ինքնաթափ ավտոմեքենա	Կամազ	1
2	Էլ. եռակցման սարք	USէ - 34	1
3	Շաղախախառնիչ	V - 250	1
4	Գայլիկոնիչ		1
5	Հորատիչ հարվածային		1

ՏՆՕՐԵՆ	Թ.ԳԱՓՈՅԱՆ		ՀՀ Գեղարքունիքի մարզի Գավառ քաղաքի Միքաելյան փողոց թիվ 20 հասցեում գտնվող բազմաբնակարան շենքի թիվ 14 բնակարանի արտաքին պատերի վերանորոգման աշխատանքային նախագիծ
ԳԾԵՑ	Ա. ՍԱԿՈՒՆՑ		Ճարտարապետաշինարարական մաս — Փուլ: ԱՆ; Թերթ: 5-2; Թերթեր: 8
			Շին կազմակերպման բացատրագիր — «ԹԻՎ 28 ՇՄՇ» ԲԲԸ

ԺԱՄԱՆԱԿԱՑՈՒՅՑ

ՀՀ Գեղարքունիքի մարզի Գավառ քաղաքի Միքաելյանյան փողոց թիվ 20 հասցեում գտնվող բազմաբնակարան շենքի թիվ 14 բնակարանի արտաքին պատերի վերանորոգման աշխատանքային նախագիծ

Հ.Հ.	ԱՇԽԱՏԱՆՔԻ ԱՆՎԱՆՈՒՄԸ	ՆԱԽ. ԱՐԺԵՔ	ԱՄԻՍՆԵՐ 20 թ					
			1	2	3	4	5	6
1	Նախապատրաստական աշխատանքներ		4/10					
2	Միջնորմների կառուցում,ամրացում		4/20					
3	Հարդարման աշխատանքներ			2/10				
4	Հատակների կառուցում			2/10				
5	Ներքին սանտեխնիկական աշխատանք - ներ (ջուր, կոյուղի, ջեռուցում, օդափոխ.)			2/20				
6	Ներքին լուսավորություն			2/10				

ԵՐԱՇԽԻՔԱՅԻՆ ԺԱՄԿԵՏԸ ԿԱԶՄՈՒՄ Է 3 /ԵՐԵՔ/ ՏԱՐԻ;
ԵԹԵ ԿԱՌՈՒՑԱՊԱՏՎԱԾ ՏԱՐԱԾՔՈՒՄ Ի ՀԱՅՏ ԵՆ ԳԱԼԻՍ ԹԵՐՈՒԹՅՈՒՆՆԵՐ, ԿԱՊԱԼԱՌՈՒՆ ԻՐ ՈՒԺԵՐՈՎ ՎԵՐԱ ԿԱՆԳՆՈՒՄ Է ԱՅՆ: ՇԻՆԱՐԱՐԱԿԱՆ ԱՇԽԱՏԱՆՔՆԵՐԻ ԿԱՏԱՐՄԱՆ ԺԱՄԱՆԱԿ ԱՇԽԱՏԱՆՔՆԵՐԻՆ ԲԱՐՁՐ ՈՐԱԿ ԱՊԱՀՈՎԵԼՈՒ ԵՎ ԱՇԽԱՏԱՆՔՆԵՐԸ ՆԱԽԱՏԵՍՎԱԾ ԺԱՄԿԵՏՈՒՄ 2 /ԵՐԿՈՒ/ ԱՄՍՎԱ ԸՆԹԱՑՔՈՒՄ , ԿԱՏԱՐԵԼՈՒ ՀԱՄԱՐ, ԿԱՊԱԼԱՌՈՒՆ ՊԵՏՔ Է ՈՒՆԵՆԱ.ՇԻՆԱՐԱՐԱԿԱՆ ՈԼՈՐՏԻ ԼԻՑԵՆԶԻԱ ԲՆԱԿԵԼԻ ,ՀԱՍԱՐԱԿԱԿԱՆ ԵՎ ԱՐՏԱԴՐԱԿԱՆ ,ՄԱՍՆԱԳԻՏԱԿԱՆ ՓՈՐՁԱՌՈՒԹՅՈՒՆ, ՈՐԸ ԿԱՊԱՀՈՎԻ ԱՇԽԱՏԱՆՔՆԵՐԻ ԲԱՐՁՐ ՈՐԱԿԸ, ՄԱՍՆԱՎՈՐԱՊԵՍ.ԻՆԺԵՆԵՐ ՇԻՆԱՐԱՐ 3 - ՏԱՐՎԱ ԱՇԽԱՏԱՆՔԱՅԻՆ ՓՈՐՁՈՎ , V ԿԱՐԳԻ ԲԱՆՎՈՐՆԵՐ, ԸՆԴԱՄԵՆԸ 4 ՀՈԳԻ:
:

ԾԱՆՈԹՈՒԹՅՈՒՆ

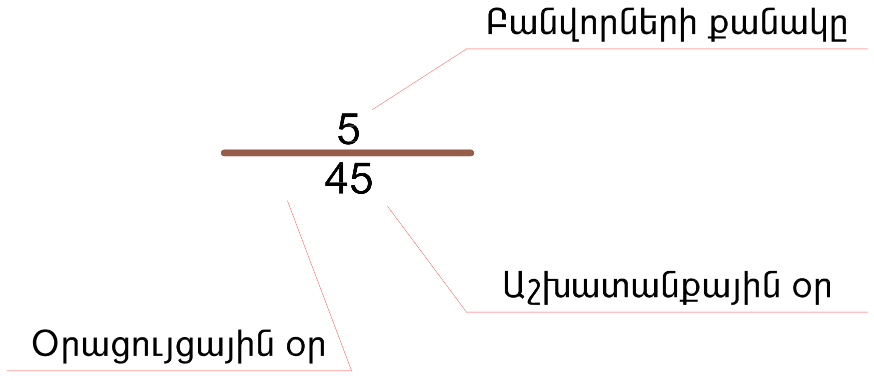

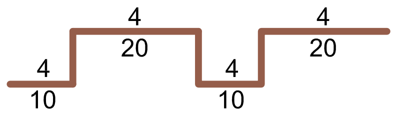

ՏՆՕՐԵՆ	Թ.ԳԱՓՈՅԱՆ		ՀՀ Գեղարքունիքի մարզի Գավառ քաղաքի Միքաելյան փողոց թիվ 20 հասցեում գտնվող բազմաբնակարան շենքի թիվ 14 բնակարանի արտաքին պատերի վերանորոգման աշխատանքային նախագիծ
ԳԾԵՑ	Ա. ՍԱԿՈՒՆՑ		Ճարտարապետաշինարարական մաս
			Փուլ: ԱՆ; Թերթ: 5-3; Թերթեր: 8
			Ժամանակացույց
			«ԹԻՎ 28 ՇՄՇ» ԲԲԸ